STATUS®

ENG **ANGLE GRINDER**
Original instructions

DE **WINKELSCHLEIFER**
Originalbetriebsanleitung

IT **SMERIGLIATRICE ANGOLARE**
Istruzioni originali

BG **ЪГЛОШЛИФОВЪЧНА МАШИНА**
Оригинална инструкция за използване

RU **УГЛОШЛИФОВАЛЬНАЯ МАШИНА**
Оригинальная инструкция по эксплуатации

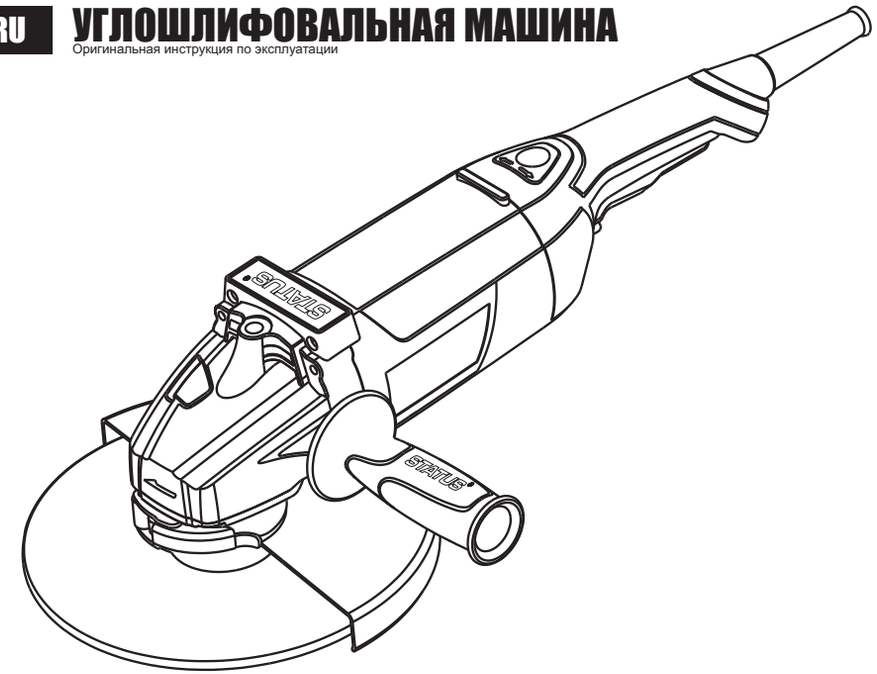

SA150 / SA180S
SA230L / SA230S /SA230CS / SA230CSF

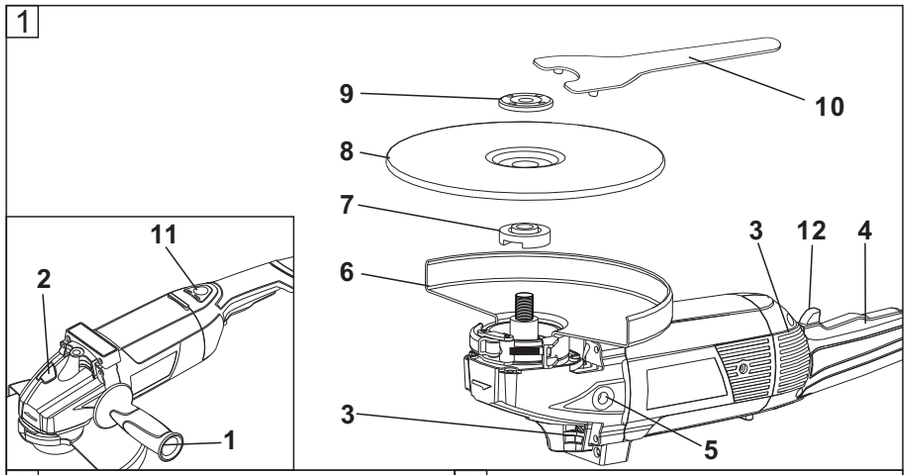
1
9
10
8
7
11
2
6
3
12
4
3
1
5

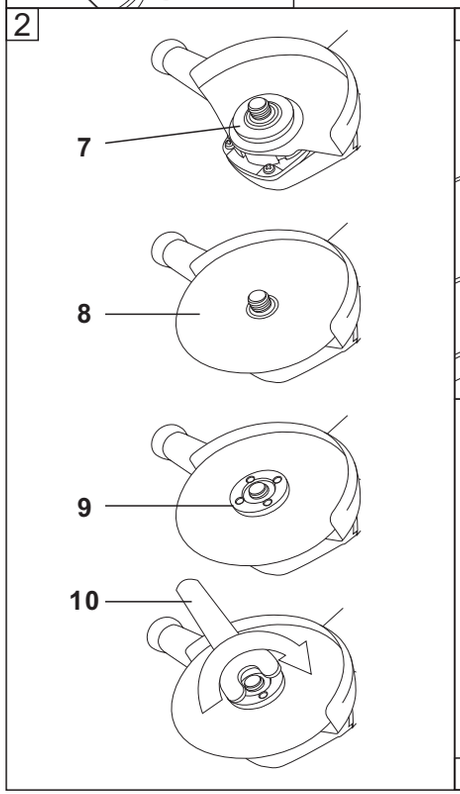
2
7
8
9
10

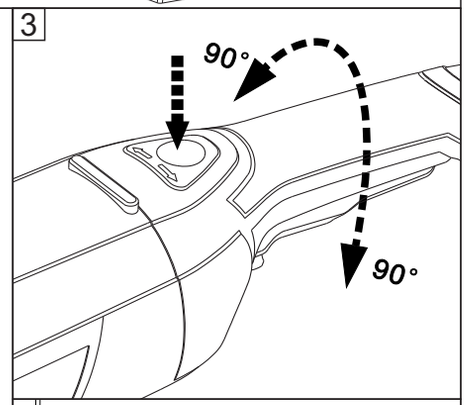
3
90°
90°

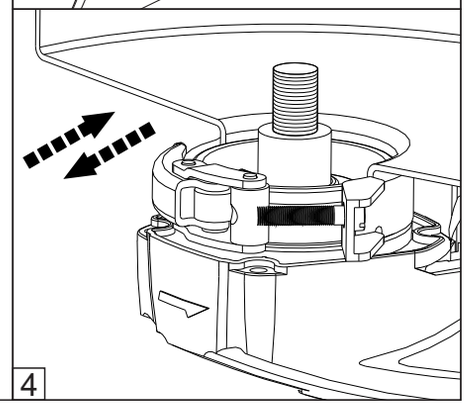
4

ОСНОВНЫЕ ПРАВИЛА БЕЗОПАСНОСТИ

ВНИМАНИЕ! Прочтите всю инструкцию до конца.Незнание правил пользования может привести к травмам, или выходу изделия из строя.

СОХРАНИТЕ ЭТУ ИНСТРУКЦИЮ

1) РАБОЧЕЕ МЕСТО

- **Рабочее место должно быть чистым и хорошо освещённым.**
- **На рабочем месте не должны находиться легковоспламеняющиеся жидкости, в воздухе должны отсутствовать пыль и газы.** В процессе работы возможно искрение инструмента, что может привести к взрыву или возгоранию.
- **В зоне работы должны отсутствовать дети и посторонние лица.**

2) ЭЛЕКТРОБЕЗОПАСНОСТЬ

- **Вилка подключения прибора должна отвечать штепсельной розетке.** Не производите на вилке никаких изменений.
- **Избегайте контакта с заземленными поверхностями, трубами, системами отопления, электроплитами и холодильниками.**
- **Защищайте изделие от воздействия дождя и сырости.** Проникновение воды в корпус изделия может привести к поражению током.
- **Не используйте кабель не по назначению, не используйте его для подвешивания или переноски изделия.** Оберегайте кабель от воздействия высоких температур, масла, острых кромок или движущихся частей инструмента. Поврежденный или запутанный кабель может стать причиной поражения электротоком.
- **При работе с изделием под открытым небом используйте только такой удлинительный кабель, который разрешен для наружного применения.**

3) ЛИЧНАЯ БЕЗОПАСНОСТЬ

- **Будьте внимательны, следите за тем что Вы делаете и выполняйте работу обдуманно. Запрещается работать изделием, если вы больны или находитесь в состоянии алкогольного или наркотического опьянения. Это может привести к травме.**
- **Одевайтесь правильно. Одежда не должна быть излишне свободной. Снимите ювелирные украшения и спрячьте волосы под головной убор.**
- **Избегайтеслучайного включения изделия.** Перед тем как вставить вилку в розетку убедитесь, что выключатель изделия стоит в положении «Выкл».
- **Перед включением изделия убедитесь в том, что из него удалены инструменты для регулировки и установки оснастки (ключи и т.п.).**
- **Обеспечьте себе удобное и устойчивое положение во время работы.** Потеря равновесия может привести к травме
- **Применяйте средства индивидуальной защиты.** Обязательно одевайте защитные очки. При необходимости применяйте пылезащитную маску, нескользящую обувь и защитный шлем.

4) ЭКСПЛУАТАЦИЯ ИЗДЕЛИЯ

- **Используйте тиски или иные зажимы для надежной фиксации заготовки.**
- **Не перегружайте изделие.** Используйте для определенных видов работ только предназначенный для них инструмент. Использование специализированного инструмента сделает Вашу работу легкой и безопасной.
- **Не используйте изделие с неисправным выключателем.** Изделие, не поддающееся включению или выключению должно быть немедленно отремонтировано.
- **Обязательно отключайте изделие от сети во время проведения операций по его регулировке и смене оснастки.** Это поможет предотвратить случайное включение изделия.
- **Храните изделие в местах, недоступных детям, и лицам, не имеющим навыков работы.**
- **Тщательно ухаживайте за изделием, применяемая с ним оснастка должна быть чистой и в рабочем состоянии.** Хорошо заточенная оснастка сделает Вашу работу быстрой и качественной.
- **Проверяйте легкость хода, целостности и отсутствие повреждений на подвижных и корпусных деталях изделия.** В случаеобнаружения неисправности, прекратите эксплуатацию изделия и немедленно сдайте его в ремонт.
- **Используйте принадлежности и оснастку рекомендованную для данного вида изделия.**

5) СЕРВИС

- **Сервисное обслуживание изделия должно проводиться в авторизованных сервисных центрах.** Обслуживание неквалифицированными лицами может привести к травмам и выходу изделия из строя.
- **При ремонте и сервисном обслуживании должны применяться запчасти и расходные материалы поставляемые в сервисный центр производителем изделия.** Использование неоригинальных запасных частей может нарушить нормы электробезопасности изделия.

ПРАВИЛА БЕЗОПАСНОСТИ ПРИ РАБОТЕ С УГЛОШЛИФМАШИНАМИ

Общие указания безопасности по шлифованию абразивным диском, шлифованию наждачным диском, чистке проволочными щетками, полированию и резке абразивным диском:

- Настоящий электроинструмент может использоваться в качестве шлифовальной машины с абразивным диском, наждачной бумагой и проволочными щетками, также в качестве машины для резки абразивным диском.
- Настоящий электроинструмент не пригоден для полирования. Выполнение работ, для которых настоящий электроинструмент не предусмотрен, может стать причиной егго поломки или травмы.
- Не пользуйтесь принадлежностями, которые не разрешены и не рекомендуются производителем специально для данного электроинструмента.

- Допустимое число оборотов принадлежности должно быть не менее указанного на электроинструменте максимального числа оборотов. Принадлежности, которые вращаются со скоростью, превышающей их номинальную скорость, могут сломаться и разлететься в пространстве.
- Наружный диаметр и толщина рабочего инструмента должны быть не менее указанных размеров Вашего электроинструмента. Принадлежности неподходящего размера не могут быть защищены или контролироваться в достаточной степени.
- Шлифовальные диски, затягивающие фланцы, эластичные диски или другие принадлежности должны точно сидеть на шпинделе вашего электроинструмента. Принадлежности, неточно сидящие на шпинделе электроинструмента, вращаются неравномерно, сильно вибрируют и могут привести к потере контроля.
- Не применяйте поврежденные принадлежности. Перед каждым использованием проверяйте оснастку - шлифовальные диски на зазубрины и трещины, эластичные диски на трещины, разрывы или сильный износ, проволочные щетки на незакрепленные или поломанные проволоки. При случайном падении электроинструмента или оснастки, проверяйте инструмент на повреждения или установите неповрежденную оснастку.
- Применяйте средства индивидуальной защиты. В зависимости от конкретного случая, пользуйтесь защитным щитком для лица или защитными очками. В случае необходимости используйте противопылевый респиратор, средства защиты слуха, защитные печатки или специальный халат, который задерживает мелкие частицы, разлетающиеся от шлифовальной насадки или обрабатываемой детали. Средства для защиты глаз должны защищать их от различных летящих предметов, возникающих при различных операциях. Противопылевый респиратор и газозащитные маски органов дыхания должны задерживать при работе пыль. Продолжительное воздействие сильного шума может привести к потере слуха.
- В случае потенциальной возможности касания режущей принадлежности до скрытой электропроводки или до собственного питающего шнура, держите электроинструмент только за изолированные поверхности рукояток. Контакт принадлежности с токоведущим проводом ставит под напряжение также открытые металлические части электроинструмента и может привести к поражению оператора электрическим током.
- Держите шнур питания в стороне от вращающейся оснастки. При потере контроля над электроинструментом, шнур может быть разрезан или захвачен вращающейся частью оснастки.
- Никогда не выпускайте электроинструмент из рук, пока рабочая часть полностью не прекратит вращаться. Вращающаяся принадлежность может задеть обрабатываемый материал и в результате Вы потеряете контроль над электроинструментом.

- Регулярно очищайте вентиляционные отверстия электроинструмента. Вентилятор электродвигателя засасывает пыль в корпус, а чрезмерное скопление металлической пыли может привести к опасности от поражения электрическим током.
- Не пользуйтесь электроинструментом вблизи горючих материалов. Искры могут воспламенить эти материалы.
- Не применяйте принадлежности, работа с которыми требует использование охлаждающих жидкостей. Применение воды или других охлаждающих жидкостей может привести к поражению или удару электрическим током.
- При работе в пыльной среде вентиляционные отверстия машины следует поддерживать в чистоте. Электроинструмент будет перегреваться при нарушении охлаждения вследствие забитых пылью вентиляционных отверстий.

Указания по безопасности работы

Обратный удар (отскок) и связанные с ним указания по безопасности

Обратный удар - это внезапная реакция, являющаяся следствием заклинивания или блокировки принадлежности, например шлифовального диска, эластичного диска, проволочной щетки и т.п.

Заклинивание или блокировка ведет к внезапной остановке вращения диска, что, со своей стороны, толкает неконтролируемый электроинструмент в сторону, противоположную направлению вращения рабочего инструмента в точке заклинивания. Например, если шлифовальный диск заклинит или блокирует в деталь (заготовку), то погруженная в заготовку кромка шлифовального диска застревает, вследствие чего диск может сломаться или спровоцировать отскок. Шлифовальный диск отскакивает в сторону оператора или от него, в зависимости от направления вращения диска в месте блокировки.

В этом случае шлифовальный диск может сломаться. Обратный удар является следствием неправильного использования и/или неправильной эксплуатации или условий работы с электроинструментом, и может быть предотвращен благодаря нижеописанным мерам предосторожности.

- Держите крепко электроинструмент, примите подходящую позу и поставьте руки таким образом, чтоб Вы смогли противодействовать силе обратного удара. Всегда используйте дополнительную рукоятку при ее наличии, чтобы как можно лучше противодействовать и осуществлять контроль над силой отскока или реактивным моментом при запуске.
- При обработке углов, острых кромок и проч., работайте с повышенным вниманием. Не позволяйте диску отскакивать или блокироваться в заготовке. При обработке углов и острых кромок имеется вероятность заклинивания вращающегося диска, что может привести к потере контроля или отскоку.
- Не используйте циркулярные диски для обработки древесины. Данные принадлежности часто являются причиной отскока или потери контроля над электроинструментом.
- Фиксируйте положение обрабатываемой детали в тисках или иным способом.

ОПИСАНИЕ

1. Рукоятка передняя
2. Кнопка фиксатора шпинделя
3. Вентиляционные отверстия
4. Клавиша выключателя
5. Резьбовое отверстие для установки передней рукоятки
6. Кожух защитный
7. Фланец внутренний
8. Абразивный диск
9. Внешний фланец
10. Ключ
11. Фиксатор поворота задней рукоятки (кроме SA150)
12. Рычаг фиксатора выключателя

СБОРКА И РЕГУЛИРОВКА

Перед сборкой и регулировкой обязательно отключите изделие от сети!

ВНИМАНИЕ! Изделие комплектуется защитным кожухом, предназначенным для работы шлифовальными дисками. Для работы отрезным диском необходимо приобрести и установить на изделие специальный закрытый с двух сторон кожух, соответствующий нормам безопасности EN 60745 - 2 - 3. Эксплуатация изделия со снятым защитным кожухом категорически запрещена!

Перед началом работы проверяйте надежность фиксации защитного кожуха

Установка кожуха

- Для монтажа кожуха установите изделие на ровную поверхность шпинделем вверх.
- Для установки кожуха откиньте рычаг фиксатора и, совместив выступы на посадочном диаметре кожуха с вертикальными пазами на шейке корпуса редуктора, продвиньте кожух вниз до упора.
- Затяните рычаг фиксатора кожуха и проверьте надежность его фиксации. В случае если плотной фиксации кожуха не произошло, отрегулируйте фиксатор, затягивая ограничительный винт на кожухе.

Регулировка положения кожуха

- Ослабьте крепление кожуха, откинув фиксирующий рычаг.
- Поверните кожух в положение, наиболее удобное для работы.
- Зафиксируйте кожух в данном положение, опустив фиксирующий рычаг

Установка передней рукоятки

Вставьте резьбовую часть рукоятки в одно из 3-Х отверстий (5) на корпусе редуктора (выбрав наиболее удобное для данного вида работ положение) и плотно затяните винт вращая рукоятку по часовой стрелке.

Вращение задней рукоятки (Рис.3)

Задняя рукоятка может поворачиваться на 90° вправо и влево. Для этого нажмите фиксатор (11) и поверните рукоятку в нужном направлении до щелчка фиксатора.

Установка и замена шлифовального диска

- Установите изделие на плоскую поверхность.

- Вращая одной рукой шлифовальный диск, другой нажмите на кнопку фиксации шпинделя (2), после того, как фиксатор остановит диск, отверните наружный фланец (9) ключом (10), вращая ключ против часовой стрелки.
- Снимите наружный фланец крепления шлифовального круга (8), внутренний фланец (7) не снимайте.
- На внутреннем фланце (7) установлено резиновое кольцо. Данное кольцо обеспечивает дополнительную защиту от заклинивания наружного фланца (9) на шпинделе во время работы. Кольцо должно находится в проточенной на внутреннем фланце (7) канавке. В случае повреждения резинового кольца необходима его замена.
- Проверьте плотность посадки внутреннего фланца на шпинделе.
- Очистите внутренний и наружный фланцы от загрязнений, после чего установите новый шлифовальный круг.
- Нажмите кнопку фиксации шпинделя (2), и вращая ключ (10) по часовой стрелке плотно затяните наружный фланец (9).
- Шлифовальный круг должен быть плотно зафиксирован на шпинделе.

ПРИМЕНЕНИЕ

Углошлифовальная машина предназначена для следующих видов работ:
- удаление заусенцев и грата на кромках заготовок и изделий из черных и цветных металлов
- выполнение фасок на металлических заготовках перед сваркой, шлифовка торцов свариваемых заготовок и зачистка сварных швов
- при использовании специальных алмазных дисков допускается резка тонкой керамической плитки (шлифовка и резка камня и кирпича запрещена, машина не обладает достаточной степенью защиты от пыли)
- резка тонкостенных металлических труб и профилей, тонкого металлического листа

ВНИМАНИЕ! Во время работы вентиляционные отверстия на корпусе должны быть полностью открыты для обеспечения охлаждения двигателя.

Включение и выключение изделия
- Для включения изделия сдвиньте рычаг (12) вперед и нажмите клавишу (4).
- Для выключения изделия отпустите клавишу (4).

СОВЕТЫ ПО ИСПОЛЬЗОВАНИЮ

- Перед началом работы оденьте защитные очки и проверьте правильность установки шлифовального круга и надежность крепления защитного кожуха
- Крепко удерживайте изделие при работе за переднюю и заднюю рукоятки
- Включите изделие и плавно опустите его на заготовку
- При шлифовании металла образуются искры, не допускайте нахождения в рабочей зоне людей и горючих материалов.
- Прежде чем отключить машину, поднимите шлифовальный круг с обрабатываемой поверхности.

- При шлифовке и зачистке угол наклона машины по отношению к обрабатываемой поверхности может меняться от 15° до 30° (для грубой обработки ближе к 30°, при чистовой ближе к 15°).
- Перемещайте машину при работе плавно вперед и назад без рывков и ударов.
- Не прикладывайте к изделию при работе чрезмерных усилий, нажим должен быть легким и равномерным.

ВНИМАНИЕ!
Категорически запрещается устанавливать на угловую шлифовальную машину пильные диски по дереву.
Категорически запрещается использование изделия со снятым защитным кожухом.

Нарушение данных правил может привести к серьезным травмам.

ОБСЛУЖИВАНИЕ

ВНИМАНИЕ! Обслуживание изделия неквалифицированными лицами может привести к нарушению норм электробезопасности изделия. Все работы по ремонту и замене узлов должны проводиться в авторизованном сервисном центре. Всегда отключайте изделие от сети перед его осмотром. Проверяйте затяжку винтов крепления копусных деталей, и при необходимости подтягивайте их. Периодически прочищайте изделие струей сжатого воздуха для удаления из него пыли и стружки. Следите за чистотой вентиляционных окон на корпусе редуктора и корпусе двигателя.

Не применяйте для чистки корпуса бензин или растворители, они могут повредить корпусные детали.

Замена угольных щеток
- Замена угольных щеток в данной модели производиться без разборки инструмента

- отверните вины крепления крышек щеточных узлов
- извлеките изношенные щетки и вставьте на их место новые
- установите на место крышки щеточных узлов и заверните винты крепления

ВНИМАНИЕ! Во всех нижеперечисленных случаях немедленно прекратите работу, и обратитесь в сервисный центр:
- Скорость вращения падает до ненормальной величины
- При работе слышны удары или повышенный шум
- Корпус двигателя перегревается
- Сильное искрение двигателя

Комплектация:
УШМ, дополнительная передняя рукоятка, защитный кожух, ключ, инструкция, упаковка

Производитель оставляет за собой право изменять технические параметры изделия и его комплектацию без предварительного уведомления.

STATUS®

ТЕХНИЧЕСКИЕ ДАННЫЕ

Модель	Напряжение	Потребляемая мощность (Вт)	Обороты без нагрузки (Мин⁻¹)	Диаметр диска (мм)	Вес (кг)	Плавный пуск	Стабилизатор оборотов	Поворотная рукоятка
SA150	230-240V ~50Hz	1400	9000	Ø150	3,4	-	-	-
SA180S		1800	8000	Ø180	4,2	+	-	+
SA230L		2100	6200	Ø230	4,5	+	-	+
SA230CS		2100	6200	Ø230	4,5	+	+	+
SA230S		2300	6200	Ø230	5,4	+	-	+
SA230CSF		2500	6200	Ø230	5,5	+	+	+

Информация о шуме и вибрациях (EN 60745):
Уровень звукового давления L_{pA} 92,8 дБ(А) SA150/180, L_{pA} 95 дБ(А) SA230
Неопределенность K_{pA}= 3.0 дБ
Уровень звуковой мощности L_{wA} 103,8 дБ(А) SA150/180, L_{wA} 106 дБ(А) SA230
Неопределенность K_{wA} 3.0 дБ
Излучение вибраций (в соответствии с т. 6.2.7 EN 60745-1):
SA150/180 Величина вибрации a_{hID} 8,632 м/с² (зад. рукоятка),
a_{hID} 9,319 м/с² (доп. рукоятка), Неопределенность K =1.5 м/с²
SA230 Величина вибрации a_{hID} 8,785 м/с² (зад. рукоятка),
a_{hID} 8,847 м/с² (доп. рукоятка), Неопределенность K =1.5 м/с²

ДЕКЛАРАЦИИ СООТВЕТСТВИЯ

STATUS ITALIA S.R.L. заявляет, что изделия торговой марки STATUS:
Машины углошлифовальные SA150/180SL/230L/230CSF/230S/230CSF
изготовлены в соответствии со следующими директивами ЕС:
2006/42/EC, 2006/95/EC.
А так же соответствует нижеперечисленным стандартам:
EN 60745-1:2009, EN 60745-2-3/A11:2009
Техническая документация хранится у производителя:
STATUS ITALIA S.R.L., via Aldo Moro, 14/A, 36060 - Pianezze (VI), ITALY

Карон Джиасинто
Директор
STATUS ITALIA S.R.L.

Изделия соответствует требованиям следующих технических регламентов Таможенного Союза: ТР ТС 004/2011, ТР ТС 010/2011, ТР ТС 020/2011.
Информация о сертификате находится на сайте www.status-tools.com.
Изготовитель: СТАТУС ИТАЛИЯ С.р.л. Виа Альдо Моро, 14/А, 36060 Пьянецце, Италия, Сделано в КНР.
Представитель в России:
ООО «ИНСТАТУС» 119590,г. Москва, ул. Мосфильмовская, д.52, корп.1