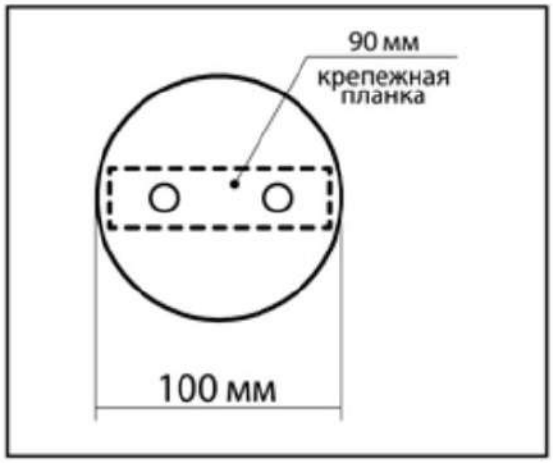
90 мм
крепежная планка
100 мм

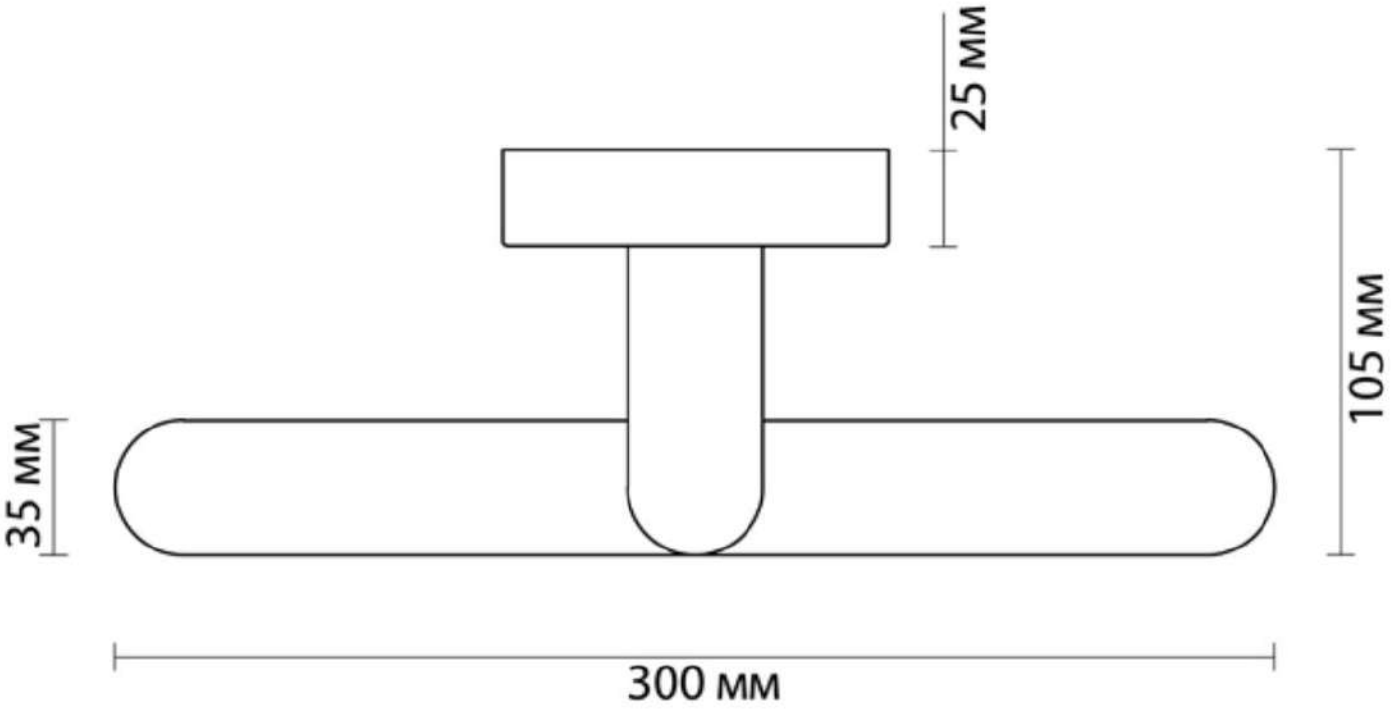
25 мм
105 мм
35 мм
300 мм