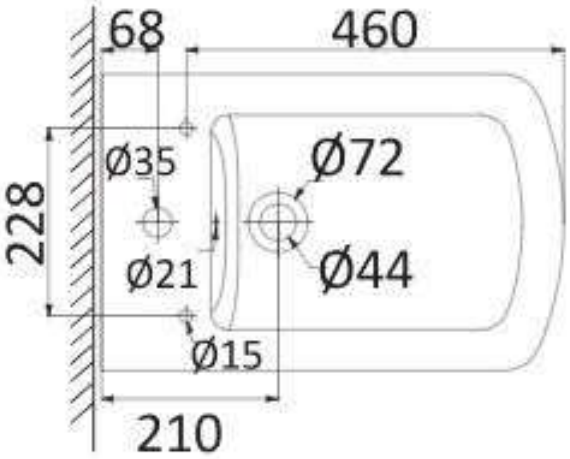
68
460
Ø35
Ø72
228
Ø21
Ø44
Ø15
210

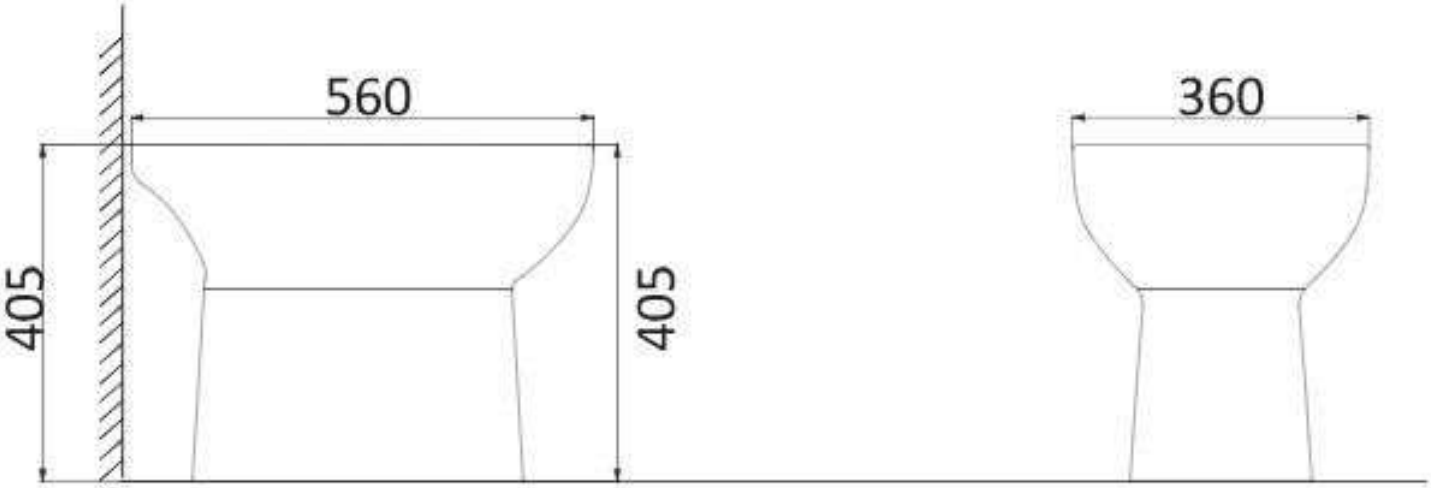
560
360
405
405