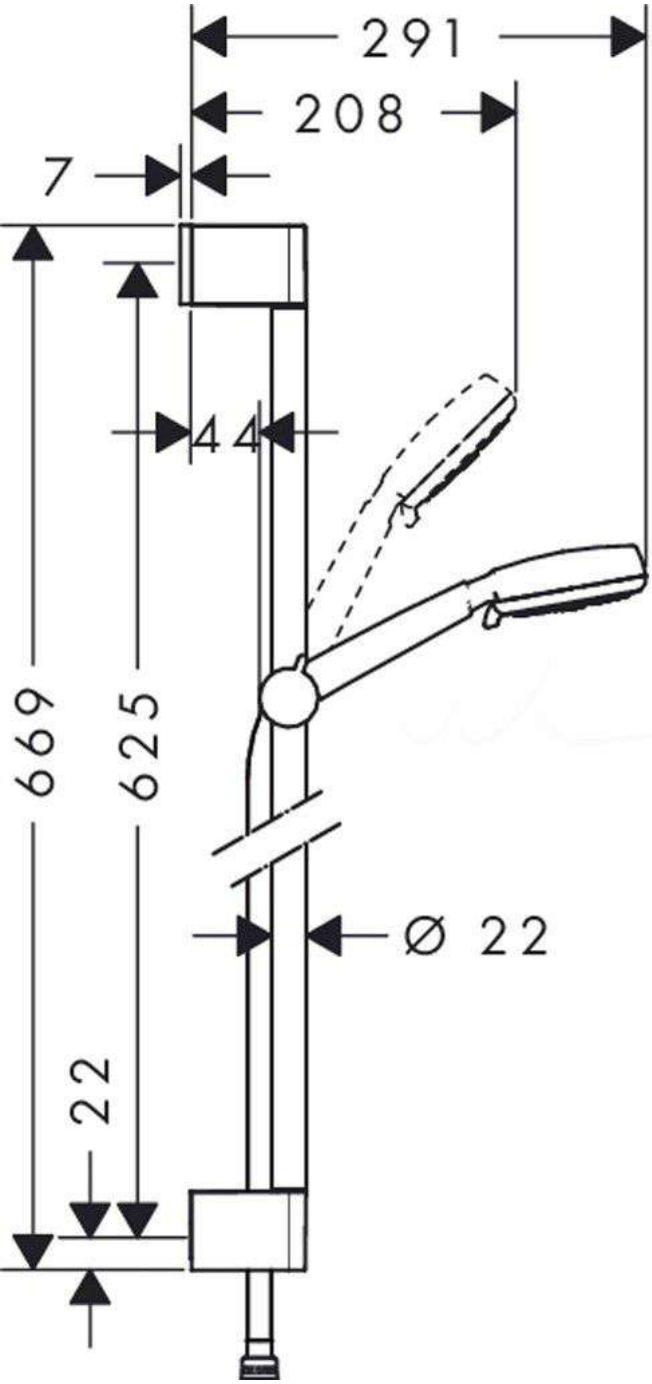
291
208
7
44
669
625
22
Ø 22

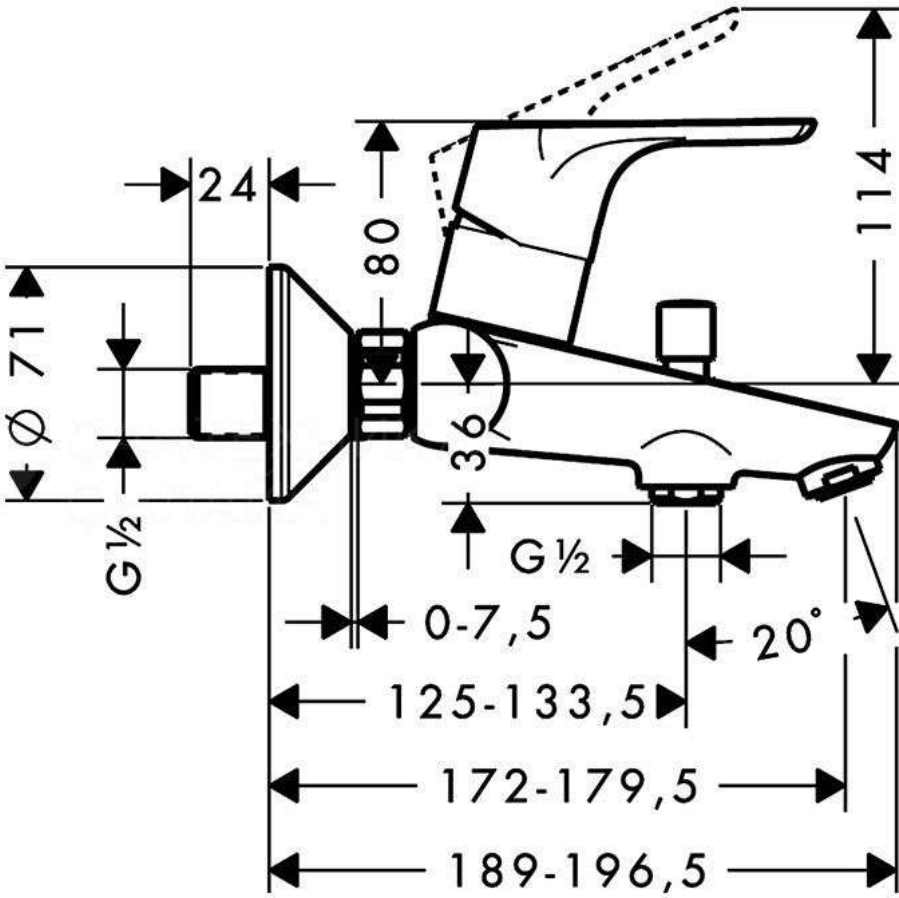
24
80
114
Ø 71
36
G½
G½
0-7,5
20°
125-133,5
172-179,5
189-196,5