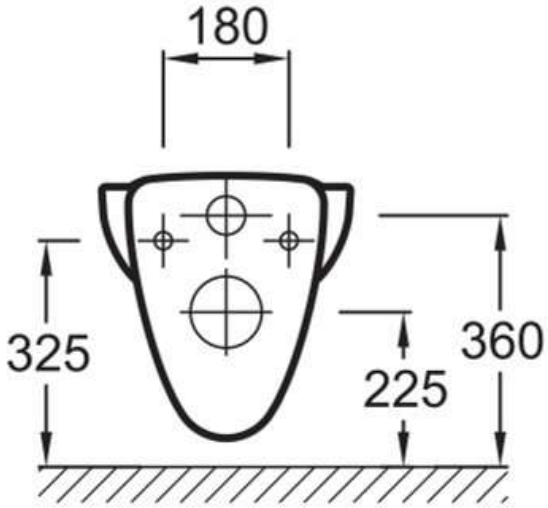
180
325
225
360

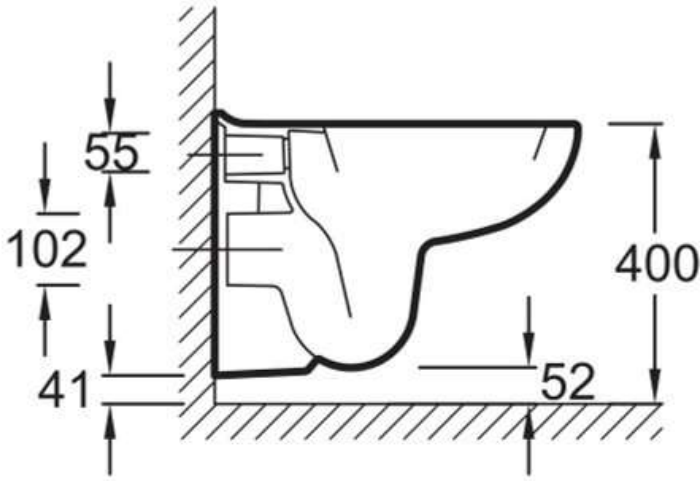
55
102
41
400
52

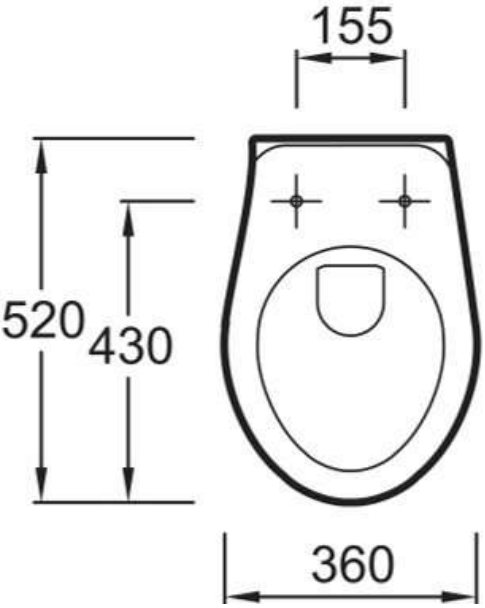
155
520
430
360