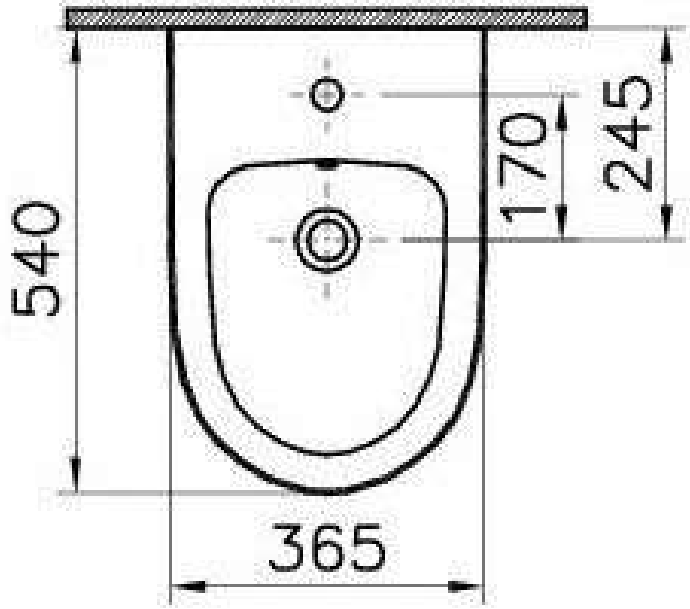
540
170
245
365

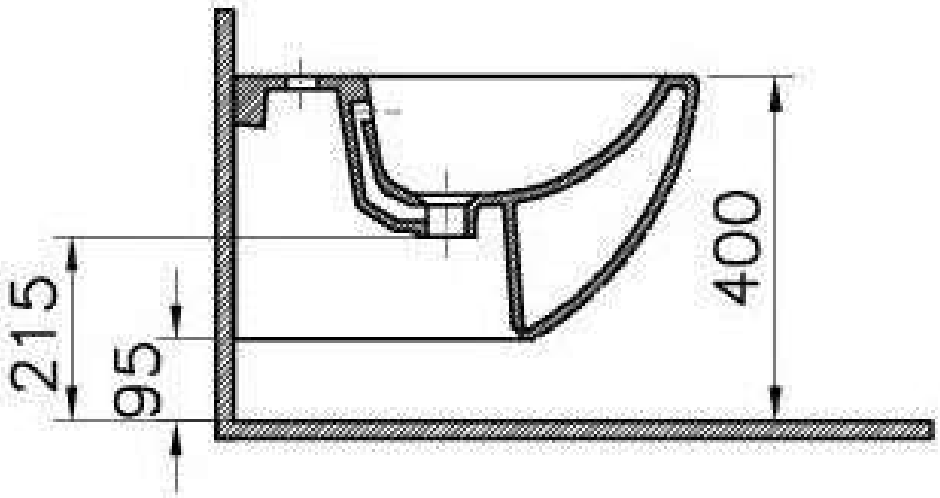
215
95
400

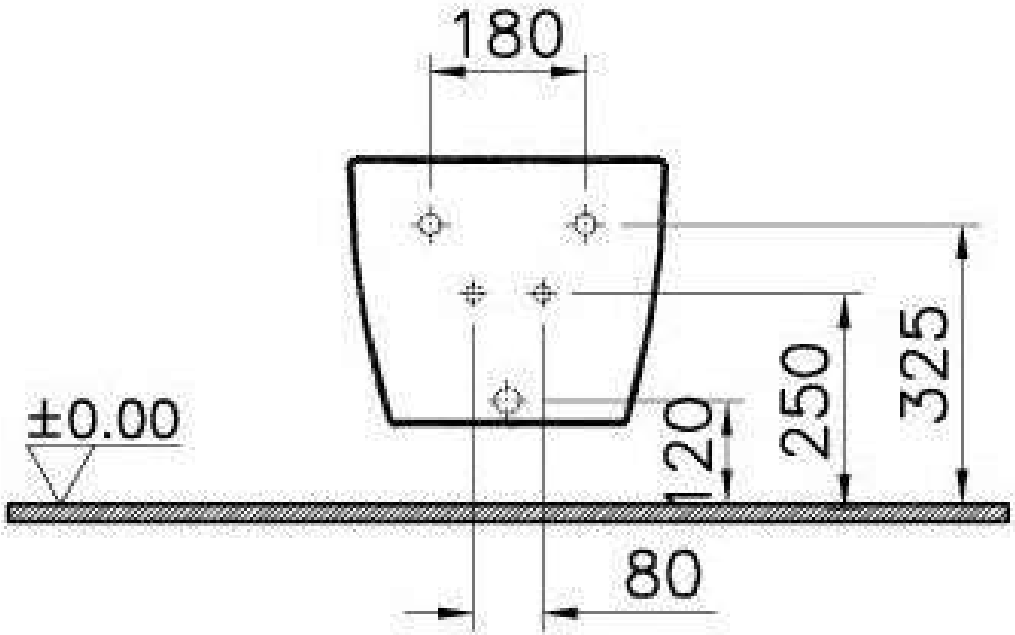
180
±0.00
120
250
325
80