Register your product and get support at
www.philips.com/welcome

BHD282

EN	User manual	LV	Lietotāja rokasgrāmata
BG	Ръководство за потребителя	PL	Instrukcja obsługi
CS	Příručka pro uživatele	RO	Manual de utilizare
ET	Kasutusjuhend	RU	Руководство пользователя
HR	Korisnički priručnik	SK	Príručka užívateľa
HU	Felhasználói kézikönyv	SL	Uporabniški priročnik
KK	Қолданушының нұсқасы	SR	Korisnički priručnik
LT	Vartotojo vadovas	UK	Посібник користувача

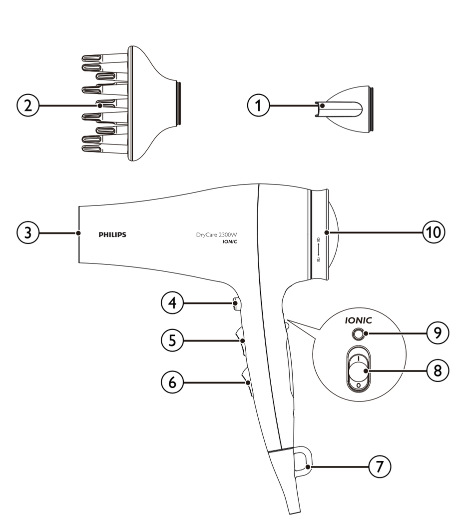

Specifications are subject to change without notice
© 2015 Koninklijke Philips N.V.
All rights reserved.

3140 035 41052

English

Congratulations on your purchase, and welcome to Philips! To fully benefit from the support that Philips offers, register your product at www.philips.com/welcome.

1 Important

Read this user manual carefully before you use the appliance and keep it for future reference.

- WARNING: Do not use this appliance near water.
- When the appliance is used in a bathroom, unplug it after use since the proximity of water presents a risk, even when the appliance is switched off.
- WARNING: Do not use this appliance near bathtubs, showers, basins or other vessels containing water.
- Always unplug the appliance after use.
- If the appliance overheats, it switches off automatically. Unplug the appliance and let it cool down for a few minutes. Before you switch the appliance on again, check the grilles to make sure they are not blocked by fluff, hair, etc.
- If the mains cord is damaged, you must have it replaced by Philips, a service centre authorised by Philips or similarly qualified persons in order to avoid a hazard.
- This appliance can be used by children aged from 8 years and above and persons with reduced physical, sensory or mental capabilities or lack of experience and knowledge if they have been given supervision or instruction concerning use of the appliance in a safe way and understand the hazards involved. Children should be supervised not play with the appliance. Cleaning and user maintenance shall not be made by children without supervision.
- For additional protection, we advise you to install a residual current device (RCD) in the electrical circuit that supplies the bathroom. This RCD must have a rated residual operating current not higher than 30mA. Ask your installer for advice.
- Do not insert metal objects into the air grilles to avoid electric shock.
- Never block the air grilles.
- Before you connect the appliance, ensure that the voltage indicated on the appliance corresponds to the local power voltage.
- Do not use the appliance for any other purpose than described in this manual.
- Do not use the appliance on artificial hair.
- When the appliance is connected to the power, never leave it unattended.
- Never use any accessories or parts from other manufacturers or that Philips does not specifically recommend. If you use such accessories or parts, your guarantee becomes invalid.
- Do not wind the mains cord round the appliance.
- Wait until the appliance has cooled down before you store it.
- Do not pull on the power cord after using. Always unplug the appliance by holding the plug.

Noise Level: Lc = 82dB [A]

Electromagnetic fields (EMF)

This Philips appliance complies with all applicable standards and regulations regarding exposure to electromagnetic fields.

Environment

This symbol means that this product shall not be disposed of with normal household waste (2012/19/EU). Follow your country's rules for the separate collection of electrical and electronic products. Correct disposal helps prevent negative consequences for the environment and human health.

2 Dry your hair

1 Connect the plug to a power supply socket.
- For precise drying, attach the concentrator (①) onto the hairdryer (③).
- To enhance volume for curls and bouncy style, attach the diffuser (②) onto the hairdryer (③).
- To disconnect the attachment, pull it off the hairdryer.

2 Adjust the temperature switch (⑤) to ≀ for hot airflow for fast drying, ⊛ for warm airflow for drying short hair or styling hair, or ● for cool airflow to set your style. Press the cool shot button ❄ (④) for cool airflow to fix your style.
3 Adjust the airflow switch (⑥) to I for gentle airflow, II for strong airflow, or O to switch off.
- To turn the ion function on or off, adjust the ion slide switch to I or O (⑧). The function provides additional shine and reduces frizz. It is particularly suitable for dry and almost-dry hair.

↳ If the function is on, the ion indicator (⑨) lights up.
↳ When the function is on, a special odor may be smelt. It is normal and caused by the ions which are generated.

With the diffuser: To add volume at the root, insert the pins into your hair and make rotating movements.
- For long hair, spread out sections of hair on top of the diffuser or comb the hair downwards with the pins.
- To fix the style for curly or wavy hair, hold the diffuser at a distance of 10-15cm to let it dry gradually.

After use:
1 Switch off the appliance and unplug it.
2 Place it on a heat-resistant surface until it cools down.
3 Take the air inlet grille (⑩) off the appliance to remove hair and dust.
4 Clean the appliance by damp cloth.
5 Keep it in a safe and dry place, free of dust. You can also hang it with the hanging loop (⑦).

3 Guarantee and service

If you need information or if you have a problem, please visit the Philips website at www.philips.com or contact the Philips Customer Care Centre in your country (you find its phone number in the worldwide guarantee leaflet). If there is no Consumer Care Centre in your country, go to your local Philips dealer.

Български

Поздравяваме ви за покупката и добре дошли във Philips! За да се възползвате изцяло от предлаганата от Philips поддръжка, регистрирайте продукта си на www.philips.com/welcome.

1 Важно

Преди да използвате уреда, прочетете внимателно това ръководство за потребителя и го запазете за справка в бъдеще.

- ПРЕДУПРЕЖДЕНИЕ: Не използвайте уреда близо до вода.
- Ако уредът се използва в банята, след употреба го изключвайте от контакта. Близостта до вода води до риск, дори когато уредът не работи.
- ПРЕДУПРЕЖДЕНИЕ: Не използвайте уреда близо до вани, душове, мивки или други съдове с вода.
- След употреба винаги изключвайте уреда от контакта.
- При прегряване уредът се изключва автоматично. Изключете уреда и го оставете да изстива няколко минути. Преди да включите отново уреда, проверете дали решетките не са задръстени с пух, косми и др.
- С оглед предотвратяване на опасност, при повреда в захранващия кабел той трябва да бъде сменен от Philips, оторизиран от Philips сервиз или квалифициран техник.
- Този уред може да се използва от деца на възраст над 8 години и от хора с намалени физически възприятия или умствени недостатъци или без опит и познания, ако са инструктирани за безопасна употреба на уреда или са под наблюдение с цел гарантиране на безопасна употреба и ако са им разяснени евентуалните опасности. Наглеждайте децата, за да не си играят с уреда. Не позволявайте на деца да извършват почистване или поддръжка на уреда без надзор.
- За допълнителна защита ви съветваме да инсталирате в електрозахранващата мрежа на банята дефектно-токова защита (RCD). Тази RCD трябва да е с обявен работен ток на утечка не повече от 30 mA. Обърнете се за съвет към квалифициран електротехник.
- За избягване на токов удар не пъхайте метални предмети през решетките за въздух.
- Никога не блокирайте притока на въздух през решетката.
- Преди да включите уреда в контакта, проверете дали посоченото върху уреда напрежение отговаря на това на местната електрическа мрежа.
- Не използвайте уреда за цели, различни от указаното в това ръководство.
- Не използвайте уреда на изкуствена коса.
- Никога не оставяйте уреда без надзор, когато е включен в електрическата мрежа.
- Никога не използвайте аксесоари или части от други производители или такива, които не са специално препоръчвани от Philips. При използване на такива аксесоари или части вашата гаранция става невалидна.
- Не навивайте захранващия кабел около уреда.
- Изчакайте уреда да изстине, преди да го приберете.
- Не дърпайте захранващия кабел след използване. Винаги изключвайте уреда от контакта, като държите щепсела.

Ниво на шума: Lc = 82 dB [A]

Електромагнитни полета (EMF)

Този уред на Philips е в съответствие с нормативната уредба и всички действащи стандарти, свързани с излагането на електромагнитни излъчвания.

Околна среда

Този символ означава, че продуктът не може да се изхвърля заедно с обикновените битови отпадъци (2012/19/EC). Следвайте правилата на държавата си относно разделното събиране на електрическите и електронни уреди. Правилното изхвърляне помага за предотвратяването на потенциални негативни последици за околната среда и човешкото здраве.

2 Подсушете косата си

1 Включете щепсела в контакта.
- За по-прецизно изсушаване поставете концентратора (①) на сешоара (③).
- За да постигнете по-добър обем за къдрици и игриви прически, поставете дифузора (②) на сешоара (③).
- За да махнете приставката, издърпайте я от сешоара.

2 Поставете превключвателя за температура (⑤) на ≀ за гореща въздушна струя за бързо сушене, ⊛ за топла въздушна струя за сушене на къса коса или оформяне на косата или на ● за хладна струя за фиксиране на прическата. Натиснете бутона за хладна струя ❄ (④), който ви дава хладен въздушен поток за фиксиране на прическата.
3 Поставете превключвателя за въздушна струя (⑥) на I за слаба въздушна струя, II за силна въздушна струя или O за изключване.
- За включване или изключване на функцията за йонизиране, поставете плъзгащия превключвател за йонизиране на I или O (⑧). Функцията дава допълнителен блясък и намалява начупването. Тя е особено подходяща за суха или почти суха коса.

↳ Ако функцията е включена, йонният индикатор (⑨) светва.
↳ Когато функцията е включена, може да се усети специфична миризма. Това е нормално и е предизвикано от генерираните йони.

С дифузора: За да добавите обем в корените на косата, вмъкнете зъбците в нея и правете въртеливи движения.
- За дълга коса, разстелете кичурите върху дифузера или срешете косата надолу със зъбците.
- За да фиксирате прическата за къдрава или вълниста коса, задръжте дифузера на разстояние 10-15 см, за да я изсушите постепенно.

След употреба:
1 Изключете уреда и извадете щепсела от контакта.
2 Оставете уреда върху топлоустойчива повърхност, докато се охлади.
3 Махнете решетката за приток на въздух (⑩) от уреда, за да отстраните космите и праха.
4 Почистете уреда с влажна кърпа.
5 Приберете уреда на безопасно и сухо място без прах. Можете също да го окачите на халката за окачване (⑦).

3 Гаранция и обслужване

Ако се нуждаете от информация или имате проблем, посетете Интернет сайта на Philips на адрес www.philips.com или се обърнете към Центъра за обслужване на клиенти на Philips във вашата страна (телефонния му номер можете да намерите в международната гаранционна карта). Ако във вашата страна няма Център за обслужване на потребители, обърнете се към местния търговец на уреди на Philips.

Čeština

Gratulujeme k nákupu a vítáme vás mezi uživateli výrobků společnosti Philips! Chcete-li využívat všech výhod podpory nabízené společností Philips, zaregistrujte svůj výrobek na stránkách www.Philips.com/welcome.

1 Důležité

Před použitím tohoto přístroje si pečlivě přečtěte tuto uživatelskou příručku a uschovejte ji pro budoucí použití.

- VAROVÁNÍ: Nepoužívejte tento přístroj v blízkosti vody.
- Pokud je přístroj používán v koupelně, odpojte po použití jeho síťovou zástrčku ze zásuvky, neboť blízkost vody představuje riziko i v případě, že je přístroj vypnutý.
- VAROVÁNÍ: Nepoužívejte přístroj v blízkosti van, sprch, umyvadel nebo jiných nádob s vodou.
- Po použití přístroj vždy odpojte ze sítě.
- Pokud se přístroj přehřeje, automaticky se vypne. Odpojte přístroj a nechte ho několik minut vychladnout. Než přístroj znovu zapnete, přesvědčte se, že mřížky vstupu a výstupu vzduchu nejsou blokovány například prachem, vlasy apod.
- Pokud by byl poškozen napájecí kabel, musí jeho výměnu provést společnost Philips, autorizovaný servis společnosti Philips nebo obdobně kvalifikovaní pracovníci, aby se předešlo možnému nebezpečí.
- Děti od 8 let věku a osoby s omezenými fyzickými, smyslovými nebo duševními schopnostmi nebo nedostatkem zkušeností a znalostí mohou tento přístroj používat v případě, že jsou pod dohledem nebo byly poučeny o bezpečném používání přístroje a chápou rizika, která mohou hrozit. Dohlédněte na to, aby si s přístrojem nehrály děti. Čištění a uživatelskou údržbu nesmí provádět děti bez dozoru.
- Jako dodatečnou ochranu doporučujeme instalovat do elektrického obvodu koupelny proudový chránič. Jmenovitý zbytkový provozní proud tohoto proudového chrániče nesmí být vyšší než 30 mA. Více informací vám poskytne elektrikář.
- Nevkládejte kovové předměty do mřížek pro vstup a výstup vzduchu. Předejdete tak úrazu elektrickým proudem.
- Mřížky pro vstup vzduchu udržujte trvale volné.
- Před zapojením přístroje se ujistěte, zda napětí uvedené na přístroji odpovídá místnímu napětí.
- Nepoužívejte přístroj pro jiné účely než uvedené v této příručce.
- Přístroj nepoužívejte na umělé vlasy.
- Je-li přístroj připojen k napájení, nikdy jej neponechávejte bez dozoru.
- Nikdy nepoužívejte příslušenství nebo díly od jiných výrobců nebo takové, které nebyly doporučeny společností Philips. Použijete-li takové příslušenství nebo díly, pozbývá záruka platnosti.
- Nenavíjejte napájecí kabel okolo přístroje.
- Před uložením přístroje počkejte, až zcela vychladne.
- Po použití netahejte za napájecí kabel. Přístroj odpojte vždy vytažením zástrčky.

Hladina hluku: Lc = 82 dB [A]

Elektromagnetická pole (EMP)

Tento přístroj Philips odpovídá všem platným normám a předpisům týkajícím se elektromagnetických polí.

Životní prostředí

Tento symbol znamená, že výrobek nelze likvidovat s běžným komunálním odpadem (2012/19/EU). Řiďte se místními pravidly pro sběr elektrických a elektronických výrobků. Správnou likvidací pomůžete předejít negativním dopadům na životní prostředí a lidské zdraví

2 Vysoušení vlasů

1 Zapojte zástrčku do zásuvky.
- Chcete-li dosáhnout dokonalého vysušení, připevněte na vysoušeč vlasů (③) koncentrátor (①).
- Chcete-li zvětšit objem loken a vzdušných vln, připevněte na vysoušeč (③) difuzér (②).
- Chcete-li nástavec odpojit, stáhněte jej z vysoušeče.

2 Nastavte přepínač teploty (⑤) do polohy ≀ pro horký proud vzduchu vhodný pro rychlé vysoušení, do polohy ⊛ pro teplý proud vzduchu vhodný pro vysoušení krátkých vlasů nebo jejich úpravu a do polohy ● pro chladný proud vzduchu vhodný ke zpevnění účesu. Stiskněte tlačítko Cool Shot ❄ (④) pro chladný proud vzduchu vhodný pro zpevnění účesu.
3 Nastavte přepínač proudu vzduchu (⑥) do polohy I pro jemný proud vzduchu, do polohy II pro silný proud vzduchu nebo jej vypněte přepnutím do polohy O.
- Funkci ionizace zapnete či vypnete posunutím posuvného vypínače ionizace do polohy I nebo O (⑧). Funkce poskytuje dodatečný lesk a redukuje zacuchání. Je obzvláště vhodná pro suché a skoro suché vlasy.

↳ Je-li funkce aktivována, rozsvítí se indikátor ionizace (⑨).
↳ Je-li funkce aktivována, můžete cítit zvláštní vůni. Vzniká v důsledku generování iontů a jde o normální jev.

S difuzérem: Chcete-li zvětšit objem vlasů u kořínků, vsuňte kolíky do vlasů a provádějte rotační pohyby.
- U dlouhých vlasů rozdělte prameny vlasů v horní části difuzéru nebo vlasy pomocí kolíků rozčešte směrem dolů.
- Chcete-li zpevnit účes u kudrnatých nebo vlnitých vlasů, podržte difuzér ve vzdálenosti 10–15 cm, aby bylo umožněno jeho postupné vysušení.

Po použití:
1 Vypněte přístroj a odpojte jej ze sítě.
2 Položte jej na žáruvzdorný povrch, dokud nevychladne.
3 Sejměte z přístroje mřížku vstupu vzduchu (⑩) a odstraňte vlasy a prach.
4 Přístroj čistěte vlhkým hadříkem.
5 Skladujte jej na bezpečném, suchém a bezprašném místě. Přístroj lze také zavěsit za smyčku (⑦).

3 Záruka a servis

Pokud byste měli jakýkoliv problém nebo pokud potřebujete nějakou informaci, navštivte webovou stránku společnosti Philips www.philips.com nebo kontaktujte středisko péče o zákazníky společnosti Philips ve vaší zemi (telefonní číslo najdete v letáčku s celosvětovou zárukou). Pokud se ve vaší zemi středisko péče o zákazníky společnosti Philips nenachází, obraťte se na místního prodejce výrobků Philips.

Eesti

Õnnitleme ostu puhul ja tervitame Philipsi poolt! Philipsi pakutava tootetoe eeliste täielikuks kasutamiseks registreerige oma toode veebisaidil www.philips.com/welcome.

1 Tähtis

Enne seadme kasutamist lugege seda kasutusjuhendit hoolikalt ja hoidke see edaspidiseks alles.

- HOIATUS: ärge kasutage seda seadet vee läheduses.
- Pärast seadme kasutamist vannitoas võtke pistik kohe pistikupesast välja, kuna vee lähedus kujutab endast ohtu ka väljalülitatud seadme korral.
- HOIATUS: ärge kasutage seda seadet vannide, duššide, basseinide või teiste vettsisaldavate anumate läheduses.
- Võtke seade alati pärast kasutamist vooluvõrgust välja.
- Ülekuumenemisel lülitub seade automaatselt välja. Lülitage seade vooluvõrgust välja ja laske mõned minutid jahtuda. Enne kui lülitate seadme uuesti sisse, kontrollige, ega õhuavad pole ebemete, juuste vms ummistunud.
- Kui toitejuhe on rikutud, siis ohtlike olukordade vältimiseks tuleb lasta toitejuhe vahetada Philipsis, Philipsi volitatud hoolduskeskuses või samasugust kvalifikatsiooni omaval isikul.
- Seda seadet võivad kasutada lapsed alates 8. eluaastast ning füüsiliste puuete ja vaimuhäiretega isikud või isikud, kellel puuduvad kogemused ja teadmised, kui neid valvatakse või neile on antud juhendid seadme ohutu kasutamise kohta ja nad mõistavad sellega seotud ohte. Lapsi tuleb valvata, et nad ei mängiks seadmega. Lapsed ei tohi seadet ilma järelevalveta puhastada ega hooldada.
- Täiendavaks kaitseks soovitame vannitoa elektrisüsteemi paigaldada rikkevoolukaitsme (RCD). Rikkevoolukaitsme (RCD) rakendusvool ei tohi ületada 30 mA. Küsige elektrikult nõu.
- Elektrilöögi ärahoidmiseks ärge sisestage õhuava vahelt seadmesse metallesemeid.
- Ärge kunagi katke õhuavasid kinni.
- Enne seadme sisselülitamist kontrollige, kas seadmele märgitud pinge vastab kohaliku elektrivõrgu pingele.
- Ärge kasutage seadet muuks, kui selles kasutusjuhendis kirjeldatud otstarbeks.
- Ärge rakendage seadet kunstjuustel.
- Ärge jätke kunagi elektrivõrku ühendatud seadet järelevalveta.
- Ärge kunagi kasutage teiste tootjate poolt tehtud tarvikuid või osi, mida Philips ei ole eriliselt soovitanud. Selliste tarvikute või osade kasutamisel kaotab garantii kehtivuse.
- Ärge kerige toitejuhet ümber seadme.
- Enne hoiukohta panekut laske seadmel täielikult maha jahtuda.
- Ärge sikutage toitejuhet pärast kasutamist. Alati eemaldage seade vooluvõrgust pistikust kinni hoides.

Müratase: Lc = 82 dB (A)

Elektromagnetilised väljad (EMF)

See Philipsi seade vastab kõikidele kokkupuudet elektromagnetiliste väljadega käsitlevatele kohaldatavatele standarditele ja õigusnormidele.

Keskkond

See sümbol tähendab, et seda toodet ei tohi visata tavaliste olmejäätmete hulka (2012/19/EL). Järgige elektriliste ja elektrooniliste toodete lahuskogumise kohalikke eeskirju. Õigel viisil kasutusest kõrvaldamine aitab ära hoida võimalikke kahjulikke tagajärgi keskkonnale ja inimese tervisele.

2 Kuivatage oma juukseid

1 Sisestage pistik elektrivõrgu seinakontakti.
- Täppiskuivatamiseks kinnitage õhuvoo koondaja külge(①) fööni külge (③).
- Lokkidele või vetruvatele lokkidele kohevuse andmiseks kinnitage difuuser (②) fööni külge (③).
- Otsaku äravõtmiseks tõmmake see fööni küljest ära.

2 Kuumaks õhuvooks kiirel kuivatamisel seadistage temperatuurilüliti (⑤) asendisse ≀, soojaks õhuvooks lühikeste juuste kuivatamisel või soengu kujundamisel asendisse ⊛ või jahedaks õhuvooks juuste viimistlemisel asendisse ●. Jaheda õhuvooga soengu fikseerimiseks vajutage jaheda õhuvoo nuppu ❄ (④).
3 Õrnaks õhuvooks seadistage õhuvoo lüliti (⑥) asendisse I, tugevaks õhuvooks asendisse II või väljalülitamiseks asendisse O.
- Ionisaatori sisse või välja lülitamiseks seadke ionisaatori liugurlüliti kas asendisse I või O (⑧). See funktsioon annab täiendavat läiget ning vähendab juuste sassiminekut. See on eriti sobiv kuivade ja peaaegu kuivade juuste hooldamiseks.

↳ Kui funktsioon on sisse lülitatud, süttib ionisaatori märgutuli (⑨).
↳ Kui funktsioon on sisse lülitatud, võib erituda iseloomulikku lõhna. See on normaalne nähtus, mida põhjustavad toodetavad ioonid.

Difuuseriga juuste juurte lähedalt kohevaks muutmiseks asetage otsiku piid juustesse ja tehke ringlevaid liigutusi.
- Pikkade juuste puhul laotage juuksesalgud difuuseri otsa juurest laiali või kammige juukseid piide abil allapoole.
- Lokkis või lainelise soengu kujundamiseks hoidke difuuserit peast 10–15 cm kaugusel, et kuivatada soeng järk-järgult.

Pärast kasutamist:
1 Lülitage seade välja ja eemaldage toitejuhe seinakontaktist.
2 Asetage see kuumusekindlale pinnale jahtuma.
3 Juuksekarvade ja tolmu eemaldamiseks võtke õhu sissevoolu ava rest (⑩) ära.
4 Puhastage seade niiske lapiga.
5 Hoiustage see ohutus ja kuivas tolmuvabas kohas. Selle võite ka riputusaasa (⑦) abil üles riputada.

3 Garantii ja hooldus

Kui vajate teavet või teil on mingi probleem, külastage palun Philipsi saiti www.philips.com või pöörduge oma riigi Philipsi klienditeeninduskeskusesse (telefoninumbri leiate garantiilehelt). Kui teie riigis ei ole klienditeeninduskeskust, pöörduge Philipsi toodete kohaliku müügiesindaja poole.

Hrvatski

Čestitamo vam na kupnji i dobro došli u Philips! Kako biste potpuno iskoristili podršku koju nudi Philips, registrirajte svoj proizvod na www.philips.com/welcome.

1 Važno

Prije uporabe aparata pažljivo pročitajte ovaj korisnički priručnik i spremite ga za buduće potrebe.

- UPOZORENJE: Ovaj aparat nemojte koristiti blizu vode.
- Kada aparat koristite u kupaonici, iskopčajte ga nakon korištenja jer blizina vode predstavlja opasnost, čak i kada je aparat isključen.
- UPOZORENJE: Aparat nemojte koristiti blizu kada, tuševa, umivaonika ili posuda s vodom.
- Nakon korištenja aparat iskopčajte.
- Ako se aparat pregrije, automatski će se isključiti. Isključite aparat te ga nekoliko minuta ostavite da se ohladi. Prije no što ponovo uključite aparat provjerite rešetke kako biste se uvjerili da nisu blokirane nakupinama prašine, kose itd.
- Ako se kabel za napajanje ošteti, mora ga zamijeniti tvrtka Philips, ovlašteni Philips servisni centar ili neka druga kvalificirana osoba kako bi se izbjegle potencijalno opasne situacije.
- Ovaj aparat mogu koristiti djeca iznad 8 godina starosti i osobe sa smanjenim fizičkim, senzornim ili mentalnim sposobnostima te osobe koje nemaju dovoljno iskustva i znanja, pod uvjetom da su pod nadzorom ili da su primili upute u vezi rukovanja aparatom na siguran način te razumiju moguće opasnosti. Djeca trebaju biti pod nadzorom kako se ne bi igrala aparatom. Ako nisu pod nadzorom, djeca ne smiju čistiti aparat niti ga održavati.
- Kao dodatnu zaštitu savjetujemo montiranje zaštitne strujne sklopke (RCD) u strujni krug koji opskrbljuje kupaonicu. Ta sklopka mora imati preostalu radnu električnu energiju koja ne prelazi 30 mA. Savjet zatražite od montažera.
- Nemojte umetati metalne predmete u rešetke za propuštanje zraka kako biste izbjegli opasnost od strujnog udara.
- Nikada ne blokirajte rešetke za propuštanje zraka.
- Prije no što priključite aparat provjerite odgovara li mrežni napon naveden na aparatu naponu lokalne električne mreže.
- Aparat koristite isključivo za radnje opisane u ovim uputama.
- Nemojte koristiti aparat na umjetnoj kosi.
- Dok je aparat priključen na napajanje, nikada ga nemojte ostavljati bez nadzora.
- Nikada nemojte upotrebljavati dodatke ili dijelove drugih proizvođača ili proizvođača koje tvrtka Philips nije izričito preporučila. Ako upotrebljavate takve dodatke ili dijelove, vaše jamstvo prestaje vrijediti.
- Kabel za napajanje ne omatajte oko aparata.
- Prije pohrane pričekajte da se aparat ohladi.
- Nakon upotrebe nemojte potezati kabel za napajanje. Aparat obavezno iskopčajte držeći utikač.

Razina buke: Lc = 82 dB [A]

Elektromagnetska polja (EMF)

Ovaj aparat tvrtke Philips sukladan je svim primjenjivim standardima i propisima koji se tiču izloženosti elektromagnetskim poljima.

Okoliš

Ovaj simbol naznačuje da se proizvod ne smije odlagati s uobičajenim otpadom iz kućanstva (2012/19/EU). Poštujte propise svoje države o zasebnom prikupljanju električnih i elektroničkih proizvoda. Ispravno odlaganje pridonosi sprječavanju negativnih posljedica po okoliš i ljudsko zdravlje.

2 Sušenje kose

1 Umetnite utikač u utičnicu.
- Za precizno sušenje pričvrstite usmjerivač (①) na sušilo za kosu (③).
- Ako želite bujnije uvojke i bogatu frizuru, pričvrstite nastavak za volumen (②) na sušilo za kosu (③).
- Kako biste odvojili nastavak, povucite ga sa sušila za kosu.

2 Postavite prekidač za temperaturu (⑤) na ≀ za strujanje vrućeg zraka i brzo sušenje, ⊛ za strujanje toplog zraka za sušenje kratke kose i oblikovanje ili ● za strujanje hladnog zraka za učvršćivanje frizure. Pritisnite gumb za hladan zrak ❄ (④) koji će učvrstiti frizuru.
3 Postavite prekidač za protok zraka (⑥) na I blago strujanje zraka, II za jako strujanje zraka ili O za isključenje.
- Za uključivanje ili isključivanje funkcije za stvaranje iona postavite klizni prekidač na I ili O (⑧). Ova funkcija omogućuje dodatni sjaj i smanjuje statički elektricitet. Naročito je pogodna za suhu ili polusuhu kosu.

↳ Ako je funkcija uključena, indikator iona (⑨) će zasvijetliti.
↳ Kada je funkcija uključena, možda će se osjetiti specifičan miris. To je normalno i nastaje stvaranjem iona.

Uz nastavak za volumen: Za bujnost pri korijenu kose umetnite vrhove nastavka u kosu i pravite kružne pokrete.
- Kod dugačke kose, rasporedite pramenove kose na nastavak za volumen ili počešljajte kosu prema dolje pomoću vrhova nastavka.
- Kako biste učvrstili frizuru kod kovrčave ili valovite kose, držite nastavak za volumen na udaljenosti od 10-15 cm kako bi se kosa postepeno osušila.

Nakon uporabe:
1 Isključite aparat i iskopčajte ga.
2 Stavite ga na površinu otpornu na toplinu dok se ne ohladi.
3 Rešetku za propuštanje zraka (⑩) odvojite od aparata kako biste uklonili dlake i prašinu.
4 Očistite aparat vlažnom krpom.
5 Čuvajte aparat na sigurnom i suhom mjestu gdje nema prašine. Možete ga i objesiti pomoću petlje za vješanje (⑦).

3 Jamstvo i servis

Ako su vam potrebne informacije ili imate problem, posjetite web-stranicu tvrtke Philips na www.philips.com ili se obratite Philips centru za korisničku podršku u svojoj državi (telefonski broj se nalazi u međunarodnom jamstvenom listu). Ako u vašoj državi ne postoji centar za korisničku podršku, obratite se lokalnom prodavaču proizvoda tvrtke Philips.

Magyar

Köszönjük, hogy Philips terméket vásárolt, és üdvözöljük a Philips világában! A Philips által biztosított teljes körű támogatáshoz regisztrálja termékét a www.philips.com/welcome oldalon.

1 Fontos tudnivalók

A készülék első használata előtt figyelmesen olvassa el a felhasználói kézikönyvet, és őrizze meg későbbi használatra.

- FIGYELMEZTETÉS: Soha ne használja a készüléket víz közelében.
- Ha fürdőszobában használja a készüléket, használat után húzza ki a csatlakozódugót a fali aljzatból, mivel a víz még kikapcsolt készülék esetén is veszélyforrást jelent.
- FIGYELMEZTETÉS: Ne használja a készüléket fürdőkád, zuhanyzó, mosdókagyló vagy egyéb, folyadékkal teli edény közelében.
- Használat után mindig húzza ki dugót az aljzatból.
- Túlhevülés esetén a készülék automatikusan kikapcsol. Húzza ki a készülék csatlakozódugóját a fali aljzatból, és néhány percig hagyja hűlni. Mielőtt újra bekapcsolná a készüléket, ellenőrizze a szellőzőrácsot, hogy haj, szösz stb. nem akadályozza-e a levegő áramlását.
- Ha a hálózati kábel meghibásodott, a kockázatok elkerülése érdekében azt egy Philips szakszervizben, vagy hivatalos szakszervizben ki kell cserélni.
- A készüléket 8 éven felüli gyermekek, illetve csökkent fizikai, érzékelési vagy szellemi képességekkel rendelkező, vagy a készülék működtetésében járatlan személyek is használhatják, amennyiben ezt felügyelet mellett teszik, illetve ismerik a készülék biztonságos működtetésének módját és az azzal járó veszélyeket. Ne engedje, hogy gyermekek játsszanak a készülékkel. Gyermekek felügyelet nélkül nem tisztíthatják a készüléket és nem végezhetnek felhasználói karbantartást rajta.
- A még nagyobb védelem érdekében ajánlott egy hibaáram-védőkapcsoló (RCD) beépítése a fürdőszobát ellátó áramkörbe. Ez a kapcsoló max. 30 mA névleges hibaáramot nem lépheti túl. További tanácsot szakembertől kaphat.
- Az áramütés veszélyének elkerülése érdekében ne helyezzen fémtárgyat a levegőrácsokba.
- Soha ne fedje le a levegő bemeneti rácsot.
- Mielőtt csatlakoztatná a készüléket, ellenőrizze, hogy az azon feltüntetett feszültség megegyezik-e a helyi hálózati feszültséggel.
- Csak a kézikönyvben meghatározott rendeltetés szerint használja a készüléket.
- Ne használja a készüléket műhajhoz vagy parókához.
- Ha a készülék csatlakoztatva van a feszültséghez, soha ne hagyja azt felügyelet nélkül.
- Ne használjon más gyártótól származó, vagy a Philips által jóvá nem hagyott tartozékot vagy alkatrészt. Ellenkező esetben a garancia érvényét veszti.
- Ne tekerje a hálózati csatlakozó kábelt a készülék köré.
- Mielőtt eltenné, várja meg, amíg a készülék lehűl.
- A használatot követően ne húzza meg a hálózati kábelt. A hálózati kábel fali aljzatból történő kihúzásakor mindig tartsa szorosan a csatlakozódugót.

Zajszint: Lc= 82 dB [A]

Elektromágneses mezők (EMF)

Ez a Philips készülék az elektromágneses terekre érvényes összes vonatkozó szabványnak és előírásnak megfelel.

Környezetvédelem

Ez a szimbólum azt jelenti, hogy a termék nem kezelhető normál háztartási hulladékként (2012/19/EU). Kövesse az országában érvényes, az elektromos és elektronikus készülékek hulladékkezelésére vonatkozó jogszabályokat. A megfelelő hulladékkezelés segítséget nyújt a környezettel és az emberi egészséggel kapcsolatos negatív következmények megelőzésében.

2 Hajszárítás

1 Csatlakoztassa a dugaszt a tápcsatlakozó aljzatba.
- A precíz hajszárítás érdekében csatlakoztassa a keskeny fúvócsövet (①) a hajszárítóra (③).
- A dúsabb és lenyűgözően hullámos haj érdekében csatlakoztassa a dúsító diffúzort (②) a hajszárítóra (③).
- Leszerelés: húzza le a tartozékot a hajszárítóról.

2 Állítsa a hőmérséklet-kapcsolót (⑤) ≀ állásba a gyors szárítást lehetővé tévő, forró légáramhoz, ⊛ állásba a rövid haj szárításához illetve a haj formázáshoz ajánlott meleg légáramhoz, vagy ● állásba a frizura végső formájának kialakítását segítő hideg légáramhoz. Nyomja meg a hideglevegő-fokozat gombot ❄ (④) a frizura rögzítéséhez szükséges hideg légáramhoz.
3 A légáramkapcsolót (⑥) állítsa I helyzetbe a gyenge légáramhoz, II helyzetbe az erős légáramhoz, vagy O helyzetbe a kikapcsoláshoz.
- Az ionizáló funkció be- és kikapcsolásához állítsa az ion kapcsolót I vagy O helyzetbe (⑧). Az ionizáló funkció további csillogást ad, és kisimítja a hajat. Különösen alkalmas száraz és enyhén száraz haj ápolására.

↳ Bekapcsolt funkció mellett világít az ionjelző fény (⑨).
↳ Bekapcsolt funkció mellett esetleg jellegzetes szag érezhető. Ez a szag teljesen normális jelenség, a termelődő ionok okozzák.

A dúsító diffúzorral: A sörtéket mélyen a hajba helyezve, körkörösen mozgassa a készüléket, hogy az a hajgyökereknél is dús legyen.
- Hosszú hajnál a dúsító diffúzorral igazíthatja a hajtincseit, vagy lefelé fésülheti a diffúzor tüskéivel.
- Göndör vagy hullámos haj esetében a frizura rögzítéséhez a dúsító diffúzort tartsa a fejétől 10-15 centiméteres távolságra, és hagyja fokozatosan száradni a haját.

A használatot követően:
1 Kapcsolja ki a készüléket, és a csatlakozódugót húzza ki a fali aljzatból.
2 Helyezze a készüléket egy hőálló felületre, amíg az ki nem hűl.
3 A hajszálak és a por eltávolításához vegye le a szellőzőrácsot (⑩) a készülékről.
4 A készüléket egy nedves ruhával tisztítsa.
5 A készüléket száraz és portól mentes helyen tárolja. A készülék az akasztóhurokra (⑦) függesztve is tárolható.

3 Jótállás és szerviz

Ha információra van szüksége vagy valamilyen probléma merül fel, látogasson el a Philips honlapjára (www.philips.com), vagy forduljon az adott ország Philips vevőszolgálatához (a telefonszámot megtalálja a világszerte érvényes garancialevélen). Ha országában nem működik ilyen vevőszolgálat, forduljon a Philips helyi szaküzletéhez.

Қазақша

Шаш кептіргіш

Сатып алғаныңыз құтты болсын және Philips компаниясына қош келдіңіз! Philips ұсынатын қолдауды толық пайдалану үшін өнімді келесі торапта тіркеңіз: www.philips.com/welcome.

1 Маңызды ақпарат

Құралды қолданар алдында осы пайдаланушы нұсқаулығын мұқият оқып шығыңыз және болашақта анықтама құралы ретінде пайдалану үшін сақтап қойыңыз.

- АБАЙЛАҢЫЗ! Бұл құралды судың жанында пайдаланбаңыз.
- Жуынатын бөлмеде пайдаланып болғаннан кейін, құралды розеткадан ажыратыңыз. Себебі, құралдың өшірілген күйінде де суға жақын орналасуы қауіпті болып есептеледі.
- ЕСКЕРТУ! Құралды ванна, душ, бассейн немесе сумен толтырылған басқа заттардың жанында пайдаланбаңыз.
- Пайдаланып болғаннан кейін, құралды ток көзінен ажыратыңыз.
- Қатты қызып кетсе, құрал автоматты түрде өшеді. Құралды ток өзінен ажыратып, бірнеше минут бойы суытыңыз. Құралды қайтадан тоққа қосар алдында, ауа торын тексеріп, оның мамықпен, шашпен немесе т.б. заттармен жабылып қалмағанын тексеріңіз.
- Қуат сымы зақымданған болса, қауіпті жағдай орын алмауы үшін, оны тек Philips компаниясында, Philips мақұлдаған қызмет орталығында немесе білікті мамандар ауыстыруы керек.
- Бұл құрылғыны 8 және одан жоғары жастағы балалар мен физикалық, сезу немесе ойлау қабілеттері шектеулі не болмаса тәжірибесі және білімі аз адамдар қадағалаумен немесе құрылғыны қауіпсіз пайдалануға қатысты нұсқаулар алған және байланысты қауіптерді түсінген жағдайда пайдалана алады. Балалардың құрылғымен ойнамауын қадағалау қажет. Тазалау және пайдаланушының қызмет көрсету жұмысын балалар бақылаусыз орындамауы керек.
- Қосымша қауіпсіздік үшін ваннаның электр желісіне қауіпсіздік мақсатында өшірілу құралын орнату ұсынылады. Бұл құралдың мөлшерленген жұмыс тогы 30 мА мәнінен аспауы керек. Орнатушымен кеңесіңіз.
- Электр тогы соқпауы үшін, ауа кіріп-шығатын торларға темір заттарды салмаңыз.
- Еш уақытта ауа кіріп-шығатын торларды бөгемеңіз.
- Құралды қосар алдында, онда көрсетілген кернеу жергілікті кернеуге сәйкес келетінін тексеріңіз.
- Құралды осы нұсқаулықта көрсетілмеген басқа мақсаттарға пайдаланбаңыз.
- Құралды жасанды шашқа пайдаланбаңыз.
- Розеткаға қосылып тұрғанда, құралды еш уақытта қадағалаусыз қалдырмаңыз.
- Басқа өндірушілер шығарған немесе Philips компаниясы нақты ұсынбаған қосалқы құралдар мен бөлшектерді пайдаланушы болмаңыз. Ондай қосалқы құралдар мен бөлшектерді пайдалансаңыз, құралдың кепілдігі өз күшін жояды.
- Қуат сымын құралға орамаңыз.
- Құралды жинап қоярдың алдында, оның сәл суығанын күтіңіз.
- Қолданғаннан кейін қуат сымынан ұстап тартпаңыз. Құрылғыны ток көзінен әрдайым штепсельдік ашасынан ұстап ажыратыңыз.

Шуыл деңгейі: деңгейді бақылау шегі = 82 дБ [A]

Электромагниттік өрістер (ЭМӨ)

Осы Philips құрылғысы электромагниттік өрістерге қатысты барлық қолданыстағы стандарттар мен ережелерге сәйкес келеді.

Қоршаған орта

Бұл таңба осы өнімді қалыпты тұрмыстық қалдықпен тастауға болмайтынын білдіреді (2012/19/EU). Электр және электрондық өнімдердің қалдықтарын бөлек жинау жөніндегі еліңіздің ережелерін сақтаңыз. Қоқысқа дұрыс тастау қоршаған ортаға және адам денсаулығына тиетін зиянды әсерлердің алдын алуға көмектеседі.

2 Шашты кептіру

1 Штепсельдік ұшты розеткаға қосыңыз.
- Жақсылап кептіру үшін концентраторды (①) шаш кептіргішке (③) жалғаңыз.
- Шаш серіппелі болып, бұйралардың көлемін арттыру үшін диффузорды (②) шаш кептіргішке (③) орнатыңыз.
- Қосымша бөлшекті ажырату үшін, оны шаш кептіргіштен суырып алыңыз.

2 Ыстық және қатты ауа ағынымен жылдам кептіру үшін температураны реттеу қосқышын (⑤) ≀ күйіне, жылы және жұмсақ ауа ағынымен қысқа шашты кептіру немесе шашты сәндеу үшін ⊛ күйіне, ал салқын ауа ағынымен шашты сәндеу үшін ● күйіне келтіріңіз. Шашты салқын ауа ағынымен сәндеу үшін салқын ауа жіберетін түймені ❄ (④) басыңыз.
3 Жұмсақ ауа ағынын қосу үшін ауа ағынын реттеу қосқышын (⑥) I күйіне, қатты ауа ағынын қосу үшін II күйіне, ал өшіру үшін O күйіне келтіріңіз.
- Ион функциясын қосу немесе өшіру үшін оның сырғытпа қосқышын (⑧) I немесе O күйлеріне келтіріңіз. Бұл функция шашты жылтыратып, opaтылудан сақтайды. Оны кепкен және кебуге жақын шашқа қолдануға болады.

↳ Функция қосылған кезде, ион көрсеткіші (⑨) жанады.
↳ Бұл функция қосылғанда ерекше иіс шығуы мүмкін. Бұл иондар әсерінен пайда болады және қалыпты жағдай болып есептеледі.

Дифузормен: шашқа көлем беру үшін тарақ ұштарын шаштың түбіне дейін жеткізіп, қолыңызбен айналма қозғалыс жасаңыз.
- Шаш ұзын болса, шаш бөлімдерін диффузордың үстінен өткізіңіз немесе диффузор тістерімен шашты төмен қарай тараңыз.
- Шаштың сәнін бұйра немесе толқынды сәнге келтіру үшін диффузорды 10-15 см қашықтықта ұстап, жайлап кептіріңіз.

Пайдаланудан кейін:
1 Құралды өшіріп, розеткадан ажыратыңыз.
2 Оны әбден суығанша ыстыққа төзімді бетке қойыңыз.
3 Ауа кіретін торды (⑩) құралдан алып, шаш және шаңды алып тастаңыз.
4 Құралды дымқыл шүберекпен тазалаңыз.
5 Құралды шаңы жоқ, құрғақ және қауіпсіз жерде сақтаңыз. Сондай-ақ, оны ілмегінен (⑦) іліп қоюға болады.

3 Кепілдік және қызмет көрсету

Егер ақпарат алу керек болса немесе сізде шешілмеген мәселе болса, Philips компаниясының www.philips.com веб-торабына кіріңіз немесе еліңіздегі Philips тұтынушылар орталығына телефон (ол нөмірді дүние жүзі бойынша берілетін кепілдік кітапшасынан алуға болады) шалыңыз. Егер еліңізде тұтынушыларға қолдау көрсету орталығы болмаса, онда жергілікті Philips компаниясының дилеріне барыңыз.

Тұрмыстық қажеттіліктерге арналған

Өндіруші: "Филипс Консьюмер Лайфстайл Б.В.", Туссендиепен 4, 9206 АД, Драхтен, Нидерланды.

Ресей және Кедендік Одақ территориясына импорттаушы: «Филипс» ЖШҚ, Ресей, Мәскеу қаласы, Сергей Макеев көшесі, 13-үй, тел. +7 495 961 1111

Қазақстан Республикасында сатып алынған тауарға қатысты шағымдарды қабылдайтын заңды тұлға: «Филипс Қазақстан» ЖШС Манас көшесі, 32А, 503-кеңсе, 050008, Алматы қаласы, Қазақстан, тел. 8 75 11 65 0123

Юр. лицо принимающее претензии в отношении товара, приобретенного на территории Республики Казахстан: ТОО «Филипс Казахстан» ул.Манаса, 32А офис 503, 050008 Алматы, Казахстан, тел. 8 75 11 65 0123

Lietuviškai

Sveikiname įsigijus „Philips" gaminį ir sveiki atvykę! Jei norite pasinaudoti „Philips" siūloma pagalba, užregistruokite savo gaminį adresu www.philips.com/welcome.

1 Svarbu

Prieš pradėdami naudoti prietaisą atidžiai perskaitykite šį vartotojo vadovą ir saugokite jį, nes jo gali prireikti ateityje.

- ĮSPĖJIMAS: nenaudokite šio prietaiso netoli vandens.
- Naudodami prietaisą vonioje, iš karto po naudojimo ištraukite kištuką iš elektros lizdo. Arti esantis vanduo kelią grėsmę net ir tada, kai prietaisas yra išjungtas.
- ĮSPĖJIMAS. Nenaudokite prietaiso šalia vonios, dušo, kriauklės ar kitų indų, pripildytų vandens.
- Baigę naudoti, būtinai išjunkite prietaisą iš maitinimo tinklo.
- Kai prietaisas perkaista, jis išsijungia automatiškai. Išjunkite aparatą iš elektros lizdo ir palikite jį kelioms minutėms, kad atvėstų. Prieš vėl įjungdami prietaisą, patikrinkite, ar grotelės neužkimštos pūkeliais, plaukais ir pan.
- Jei pažeistas maitinimo laidas, jį turi pakeisti „Philips" darbuotojai, „Philips" įgaliotasis techninės priežiūros centras arba kiti panašios kvalifikacijos specialistai, kitaip kyla pavojus.
- Šį prietaisą gali naudoti 8 metų ir vyresni vaikai bei asmenys, kurių fiziniai, jutimo ir protiniai gebėjimai yra silpnesni, arba neturintieji patirties ir žinių su sąlyga, kad jie bus išmokyti saugiai naudotis prietaisu ir prižiūrimi siekiant užtikrinti, jog jie saugiai naudotų prietaisą, ir supažindinti su susijusiais pavojais. Prižiūrėkite, kad vaikai nežaistų su prietaisu. Valyti ir taisyti prietaiso vaikai be suaugusiųjų priežiūros negali.
- Dėl papildomo saugumo patariame elektros grandinėje, kuria tiekiamas maitinimas voniai, įrengti liekamosios srovės įtaisą (RCD). Šio RCD nominali liekamoji darbinė srovė turi būti ne didesnė kaip 30 mA. Patarimo kreipkitės į montuotoją.
- Kad išvengtumėte elektros smūgio, į oro įleidimo groteles nekiškite metalinių daiktų.
- Niekada neuždenkite oro įleidimo grotelių.
- Prieš įjungdami prietaisą įsitikinkite, kad ant prietaiso nurodyta įtampa atitinka vietinę tinklo įtampą.
- Nenaudokite prietaiso kitais tikslais, išskyrus nurodytus šiame vadove.
- Nenaudokite prietaiso dirbtiniams plaukams.
- Prijungę prietaisą prie maitinimo tinklo, nepalikite jo be priežiūros.
- Nenaudokite jokių priedų ar dalių, pagamintų kitų bendrovių arba nerekomenduojamų „Philips". Jei naudosite tokius priedus arba dalis, nebegalios jūsų garantija.
- Nevyniokite prietaiso į maitinimo laidą.
- Prieš padėdami į laikymo vietą, leiskite prietaisui atvėsti.
- Baigus naudoti, neištraukite maitinimo laido. Prietaisą visada atjunkite prilaikydami kištuką.

Triukšmo lygis: Lc = 82 dB [A]

Elektromagnetiniai laukai (EML)

„Philips" prietaisas atitinka visus taikomus standartus ir normas dėl elektromagnetinių laukų poveikio.

Aplinkosauga

Šis simbolis reiškia, kad gaminio negalima išmesti kartu su įprastomis buitinėmis atliekomis (2012/19/ES). Laikykitės jūsų šalyje galiojančių taisyklių, kuriomis reglamentuojamas atskiras elektros ir elektronikos gaminių surinkimas. Tinkamai išmetus galima nuo neigiamo poveikio apsaugoti aplinką ir žmonių sveikatą.

2 Džiovinkite plaukus

1 Įkiškite kištuką į maitinimo lizdą.
- Norėdami kruopščiai išdžiovinti plaukus, pritvirtinkite antgalį (①) prie džiovintuvo (③).
- Norėdami sukurti didesnes garbanas ir stangrų stilių, prijunkite šepetį (②) prie džiovintuvo (③).
- Norėdami nuimti priedą, traukite jį nuo plaukų džiovintuvo.

2 Nustatykite oro srauto jungiklį (⑤) ties ≀ jei norite stipraus oro srauto ir greito džiovinimo, ⊛, jei norite šilto ir švelnaus oro srautu džiovinti trumpus plaukus arba modeliuoti šukuoseną ir ●, jei norite modeliuoti plaukus šalto oro srautu. Paspauskite vėsaus oro srauto mygtuką ❄ (④), jei norite vėsiu oro srautu užfiksuoti šukuoseną.
3 Nustatykite oro srauto jungiklį (⑥) ties I, jei norite švelnios oro srovės, II, jei norite stiprios oro srovės arba O, jei norite išjungti.
- Norėdami įjungti arba išjungti jonizavimo funkciją, nustatykite jonizavimo funkcijos jungiklį ties I arba O (⑧). Ši funkcija suteikia plaukams blizgesio ir sumažina plaukų įsielektrinimą. Tai ypač tinka sausiems ar beveik išdžiūvusiems plaukams.

↳ Jei ši funkcija įjungta, užsidega jonizavimo lemputė (⑨).
↳ Veikiant šiai funkcijai, galite pajusti specifinį kvapą. Tai normalu. Kvapas susidaro dėl jonų generacijos.

Jei naudojate sklaidytuvą. Norėdami pakelti plaukus nuo šaknų, įstatykite dyglius į plaukus ir atlikite sukamus judesius.
- Ilgiems plaukams: paskleiskite sruogas ant šepečio viršaus arba braukite plaukus šepečio dygliais žemyn.
- Norėdami sumodeliuoti garbanotus arba banguotus plaukus, palaikykite šepetį 10-15 cm nuotolyje ir leiskite plaukams pamažu išdžiūti.

Po naudojimo:
1 Prietaisą išjunkite ir atjunkite nuo maitinimo tinklo.
2 Padėkite jį ant karščiui atsparaus paviršiaus, kol jis atvės.
3 Norėdami pašalinti plaukus ir dulkes, nuimkite groteles (⑩) nuo prietaiso oro įleidimo angos.
4 Prietaisą valykite drėgna šluoste.
5 Laikykite jį saugioje ir sausoje vietoje, kurioje nėra dulkių. Taip pat galite jį laikyti pakabinę už kabinimo kilpos (⑦).

3 Garantija ir techninė priežiūra

Prireikus informacijos apsilankykite „Philips" tinklapyje adresu www.philips.com arba kreipkitės į „Philips" klientų aptarnavimo centrą savo šalyje (jo telefono numerį rasite visame pasaulyje galiojančios garantijos lankstinuke). Jei jūsų šalyje nėra klientų aptarnavimo centro, kreipkitės į vietinį „Philips" platintoją.

Latviešu

Apsveicam ar pirkumu un laipni lūdzam Philips! Lai pilnībā izmantotu Philips piedāvāto atbalstu, reģistrējiet savu izstrādājumu www.philips.com/welcome.

1 Svarīga informācija

Pirms ierīces izmantošanas uzmanīgi izlasiet šo lietošanas instrukciju un saglabājiet to, lai vajadzības gadījumā varētu ieskatīties tajā arī turpmāk.

- BRĪDINĀJUMS! Nelietojiet ierīci ūdens tuvumā.
- Ja lietojat ierīci vannas istabā, pēc lietošanas atvienojiet ierīci no elektrotīkla, jo ūdens tuvums ir bīstams pat tad, ja ierīce ir izslēgta.
- BRĪDINĀJUMS! Nelietojiet ierīci vannu, dušu, izlietņu vai citu ar ūdeni pildītu trauku tuvumā.
- Pēc lietošanas vienmēr atvienojiet ierīci no sienas kontaktligzdas.
- Ja ierīce pārkarst, tā automātiski izslēdzas. Atvienojiet ierīci no elektrotīkla un ļaujiet tai dažas minūtes atdzist. Pirms atkal ieslēdzat ierīci, pārbaudiet, vai gaisa plūsmas atveres nav aizsprostotas ar pūkām, matiem u.tml.
- Ja elektrības vads ir bojāts, lai izvairītos no bīstamām situācijām, jums tas jānomaina Philips pilnvarotā servisa centrā vai pie līdzīgi kvalificētam personām.
- Šo ierīci var izmantot bērni vecumā no 8 gadiem un personas ar ierobežotām fiziskajām, sensorajām vai garīgajām spējām vai bez pieredzes un zināšanām, ja tiek nodrošināta uzraudzība vai norādījumi par drošu ierīces lietošanu un panākta izpratne par iespējamo bīstamību. Bērni nedrīkst rotaļāties ar ierīci. Ierīces tīrīšanu un apkopi nedrīkst veikt bērni bez pieaugušo uzraudzības.
- Papildu aizsardzībai iesakām uzstādīt elektriskās shēmas, kas pievada elektrību vannas istabā, Aizsardzības atslēgšanas ierīci (RCD). RCD ir jābūt nominālai darba strāvai, kas nepārsniedz 30mA. Sazinieties ar savu uzstādītāju.
- Neievietojiet metāla priekšmetus gaisa ieplūdes režģos, lai izvairītos no elektriskā strāvas trieciena.
- Nekādā gadījumā neaizsprostojiet gaisa plūsmas atveres.
- Pirms ierīces pievienošanas elektrotīklam pārliecinieties, ka uz ierīces norādītais spriegums atbilst elektrotīkla spriegumam jūsu mājā.
- Neizmantojiet ierīci citiem nolūkiem, kas nav aprakstīti šajā rokasgrāmatā.
- Nelietojiet ierīci mākslīgos matos.
- Nekādā gadījumā neatstājiet ierīcei bez uzraudzības, kad tā ir pievienota elektrotīklam.
- Nekad neizmantojiet citu ražotāju piederumus vai detaļas, kuras Philips nav īpaši ieteicis. Ja izmantojat šādus piederumus vai detaļas, garantija vairs nav spēkā.
- Netiniet elektrības vadu ap ierīci.
- Pirms novietojat ierīci glabāšanā, pagaidiet, līdz tā atdziest.
- Pēc lietošanas neraujiet aiz strāvas vada. Vienmēr atvienojiet ierīci, turot aiz kontaktdakšas.

Trokšņa līmenis: Lc = 82 dB [A]

Elektromagnētiskie lauki (EMF)

Šī Philips ierīce atbilst visiem piemērojamiem standartiem un noteikumiem, kas attiecas uz elektromagnētisko lauku iedarbību.

Vides aizsardzība

Šis simbols nozīmē, ka produktu nedrīkst izmest kopā ar parastiem sadzīves atkritumiem (2012/19/ES). Ievērojiet savā valstī spēkā esošos likumus par atsevišķu elektrisko un elektronisko produktu utilizāciju. Pareiza utilizācija palīdz novērst negatīvu ietekmi uz vidi un cilvēku veselību.

2 Matu žāvēšana

1 Ievietojiet kontaktdakšu elektrības kontaktligzdā.
- Koncentrētai žāvēšanai uzlieciet šauro uzgali (①) uz fēna (③).
- Lai palielinātu cirtainu un sprogainu matu apjomu, uzlieciet izkliedētāju (②) uz fēna (③).
- Lai noņemtu piederumu, pavelciet to nost no fēna.

2 Iestatiet temperatūras slēdzi (⑤) pozīcijā ℓ, lai ieslēgtu karstu gaisa plūsmu ātrai žāvēšanai, pozīcijā Ⓓ, lai ieslēgtu siltu gaisa plūsmu īslaicīgai matu žāvēšanai vai veidošanai, vai pozīcijā ●, lai ieslēgtu aukstu gaisa plūsmu matu sakārtojuma fiksācijai. Nospiediet vēšā gaisa strūklas pogu ❄ (④), lai vēšā gaisa plūsma fiksētu matus.

3 Noregulējiet gaisa plūsmas slēdzi (⑥) uz I, lai ieslēgtu maigu gaisa plūsmu, uz II, lai iegūtu spēcīgu gaisa plūsmu, vai uz O, lai izslēgtu ierīci.
- Lai ieslēgtu vai izslēgtu jonizācijas funkciju, pārbīdiet slēdzi uz | vai O (⑧). Funkcija sniedz matiem papildu mirdzumu un samazina to sprogošanos Tā ir īpaši piemērota sausiem un gandrīz sausiem matiem.

↪ Ja funkcija ir ieslēgta, iedegas jonu indikators (⑨).
↪ Kad funkcija ir ieslēgta, var sajust specifisku aromātu. Tas ir normāli, to izdala radītie joni.

Ar izkliedētāju: lai paceltu matus pie saknēm, ielieciet izkliedētāja zarus matos un veiciet rotējošas kustības.
- Ja jums ir gari mati, izklājiet matu šķipsnas uz difuzora vai ķemmējiet matus ar difuzora "adatām" virzienā uz leju.
- Lai nofiksētu cirtainu vai viļņainu matu sakārtojumu, turiet dufuzoru 10-15 cm attālumā un ļaujiet matiem pakāpeniski izžūt.

Pēc lietošanas:
1 Izslēdziet ierīci un atvienojiet to no elektrotīkla.
2 Novietojiet to uz karstumizturīgas virsmas, līdz tā atdziest.
3 Noņemiet ierīces gaisa ieplūdes restītes (⑩), lai iztīrītu matus un putekļus.
4 Notīriet ierīci ar mitru drāniņu.
5 Uzglabājiet to drošā un sausā vietā, kas pasargāta no putekļiem. Varat to arī pakārt aiz cilpiņas (⑦).

3 Garantija un serviss

Ja ir nepieciešama informācija vai palīdzība, lūdzu, apmeklējiet Philips tīmekļa vietni www.philips.com vai sazinieties ar Philips Klientu apkalpošanas centru savā valstī (tā tālruņa numurs atrodams pasaules garantijas brošūrā). Ja jūsu valstī nav klientu apkalpošanas centra, vērsieties pie vietējā Philips preču izplatītāja.

Polski

Gratulujemy zakupu i witamy wśród klientów firmy Philips! Aby uzyskać pełny dostęp do obsługi świadczonej przez firmę Philips, zarejestruj zakupiony produkt na stronie www.philips.com/welcome.

1 Ważne

Przed pierwszym użyciem urządzenia zapoznaj się dokładnie z niniejszą instrukcją obsługi i zachowaj ją na przyszłość.

- OSTRZEŻENIE: Nie korzystaj z urządzenia w pobliżu wody.
- Jeśli korzystasz z urządzenia w łazience, po zakończeniu stosowania wyjmij wtyczkę z gniazdka elektrycznego. Obecność wody stanowi zagrożenie nawet wtedy, gdy urządzenie jest wyłączone.
- OSTRZEŻENIE: Nie korzystaj z urządzenia w pobliżu wanny, prysznica, umywalki ani innych naczyń napełnionych wodą.
- Zawsze po zakończeniu korzystania z urządzenia wyjmij wtyczkę z gniazdka elektrycznego.
- Jeśli dojdzie do przegrzania urządzenia, wyłączy się ono automatycznie. Wyjmij wtyczkę urządzenia z gniazdka elektrycznego i poczekaj kilka minut, aż urządzenie ostygnie. Przed ponownym włączeniem urządzenia sprawdź, czy kratki nie są zatkane kłaczkami kurzu, włosami itp.
- Ze względów bezpieczeństwa wymianę uszkodzonego przewodu sieciowego zleć autoryzowanemu centrum serwisowemu firmy Philips lub odpowiednio wykwalifikowanej osobie.
- Urządzenie może być używane przez dzieci w wieku powyżej 8 lat oraz osoby z ograniczonymi zdolnościami fizycznymi, sensorycznymi lub umysłowymi, a także nieposiadające wiedzy lub doświadczenia w zakresie użytkowania tego typu urządzeń, pod warunkiem, że będą one nadzorowane lub zostaną poinstruowane na temat korzystania z tego urządzenia w bezpieczny sposób oraz zostaną poinformowane o potencjalnych zagrożeniach. Dzieci powinny być nadzorowane, aby nie bawiły się urządzeniem. Dzieci chcące pomóc w czyszczeniu i obsłudze urządzenia zawsze powinny to robić pod nadzorem dorosłych.
- Jako dodatkowe zabezpieczenie zalecamy zainstalowanie w obwodzie elektrycznym, zasilającym gniazdka elektryczne w łazience, bezpiecznika różnicowo-prądowego (RCD). Wartość znamionowego prądu pomiarowego tego bezpiecznika nie może przekraczać 30 mA. Aby uzyskać więcej informacji, skontaktuj się z monterem.
- Aby uniknąć porażenia prądem, nie umieszczaj metalowych przedmiotów w kratkach nadmuchu powietrza.
- Nigdy nie blokuj kratek nadmuchu powietrza.
- Przed podłączeniem urządzenia upewnij się, że napięcie podane na urządzeniu jest zgodne z napięciem w domowej instalacji elektrycznej.
- Urządzenia używaj zgodnie z jego przeznaczeniem, opisanym w tej instrukcji obsługi.
- Nie używaj urządzenia na sztucznych włosach.
- Nigdy nie pozostawiaj bez nadzoru urządzenia podłączonego do zasilania.
- Nie korzystaj z akcesoriów ani części innych producentów, ani takich, których nie zaleca w wyraźny sposób firma Philips. Wykorzystanie tego typu akcesoriów lub części spowoduje unieważnienie gwarancji.
- Nie zawijaj przewodu sieciowego wokół urządzenia.
- Przed schowaniem urządzenia odczekaj, aż ostygnie.
- Po zakończeniu korzystania nie ciągnij za przewód zasilający. Zawsze odłączaj urządzenie od gniazdka elektrycznego, trzymając za wtyczkę.

Poziom hałasu: Lc = 82 dB [A]

Pola elektromagnetyczne (EMF)

To urządzenie firmy Philips spełnia wszystkie normy i jest zgodne z wszystkimi przepisami dotyczącymi narażenia na działanie pól elektromagnetycznych.

Środowisko

Ten symbol oznacza, że produktu nie można zutylizować z pozostałymi odpadami domowymi (2012/19/UE). Należy postępować zgodnie z obowiązującymi w danym kraju przepisami dotyczącymi selektywnej zbiórki urządzeń elektrycznych i elektronicznych. Prawidłowa utylizacja pomaga chronić środowisko naturalne oraz ludzkie zdrowie.

2 Suszenie włosów

1 Podłącz wtyczkę przewodu zasilającego do gniazdka elektrycznego.
- W celu precyzyjnego suszenia nałóż koncentrator (①) na suszarkę (③).
- Aby zwiększyć objętość loków i nadać fryzurze sprężystość, zamontuj dyfuzor (②) na suszarce (③).
- Aby zdjąć nasadkę, ściągnij ją z urządzenia.

2 Ustaw przełącznik temperatury (⑤) w pozycji ℓ, aby uzyskać gorący strumień powietrza i przyspieszyć suszenie, w pozycji Ⓓ, aby uzyskać ciepły strumień powietrza do suszenia krótkich włosów i układania fryzury, lub w pozycji ●, aby uzyskać chłodny strumień powietrza do utrwalania fryzury. Naciśnij przycisk zimnego nadmuchu ❄ (④), aby uzyskać chłodny strumień powietrza utrwalający fryzurę.

3 Ustaw przełącznik regulacji strumienia (⑥) w pozycji I, aby uzyskać delikatny strumień powietrza, w pozycji II, aby uzyskać silny strumień powietrza, lub w pozycji O, aby wyłączyć urządzenie.
- Aby włączyć lub wyłączyć funkcję jonizacji, ustaw przełącznik jonizacji w pozycji | lub O (⑧). Funkcja jonizacji nadaje włosom blask i zmniejsza skręcanie się włosów. Ta funkcja jest odpowiednia dla włosów suchych lub niemal suchych.

↪ Gdy funkcja jest włączona, wskaźnik jonizacji (⑨) świeci się.
↪ Po włączeniu tej funkcji można wyczuć specyficzny zapach. Jest to zjawisko normalne, spowodowane wytwarzaniem jonów.

Z dyfuzorem: aby zwiększyć objętość fryzury przy nasadzie włosów, wkładaj wypustki dyfuzora we włosy i wykonuj ruchy okrężne.
- W celu ułożenia długich włosów rozdziel pasma na dyfuzorze lub czesz włosy z góry na dół przy użyciu dyfuzora.
- Aby utrwalić włosy kręcone lub falowane, trzymaj dyfuzor w odległości 10–15 cm od głowy, aby umożliwić stopniowe suszenie włosów.

Po użyciu:
1 Wyłącz urządzenie i wyjmij jego wtyczkę z gniazdka elektrycznego.
2 Umieść je na odpornej na wysokie temperatury powierzchni i pozostaw do ostygnięcia.
3 Aby usunąć włosy i kurz (⑩), zdejmij z urządzenia kratkę wlotu powietrza.
4 Wyczyść urządzenie wilgotną ściereczką.
5 Przechowuj urządzenie w bezpiecznym i suchym miejscu, z dala od kurzu. Możesz też powiesić urządzenie za uchwyt do zawieszania (⑦).

3 Gwarancja i serwis

W razie jakichkolwiek pytań lub problemów prosimy odwiedzić naszą stronę internetową www.philips.com lub skontaktować się z lokalnym Centrum Obsługi Klienta firmy Philips (numer telefonu znajduje się w ulotce gwarancyjnej). Jeśli w Twoim kraju nie ma Centrum Obsługi Klienta, zwróć się o pomoc do sprzedawcy produktów firmy Philips.

Română

Felicitări pentru achiziţie şi bun venit la Philips! Pentru a beneficia pe deplin de asistenţa oferită de Philips, înregistraţi-vă produsul la www.philips.com/welcome.

1 Important

Citiţi cu atenţie acest manual de utilizare înainte de a utiliza aparatul şi păstraţi-l pentru consultare ulterioară.

- AVERTISMENT: Nu utilizaţi acest aparat în apropierea apei.
- Când aparatul este utilizat în baie, scoateţi-l din priză după utilizare deoarece apa reprezintă un risc chiar şi când aparatul este oprit.
- AVERTISMENT: Nu utilizaţi acest aparat în apropierea căzilor, duşurilor, bazinelor sau altor recipiente cu apă.
- Scoateţi întotdeauna aparatul din priză după utilizare.
- Aparatul se opreşte automat în cazul supraîncălzirii. Scoateţi aparatul din priză şi lăsaţi-l să se răcească pentru câteva minute. Înainte de a porni aparatul din nou, verificaţi grilajul pentru a vă asigura că nu este blocat cu puf, păr etc.
- În cazul în care cablul de alimentare este deteriorat, acesta trebuie înlocuit întotdeauna de Philips, de un centru de service autorizat de Philips sau de personal calificat în domeniu, pentru a evita orice accident.
- Acest aparat poate fi utilizat de către persoane care au capacităţi fizice, senzoriale sau mentale reduse sau sunt lipsite de experienţă şi cunoştinţe şi copii cu vârsta minimă de 8 ani dacă au fost supravegheaţi sau instruiţi cu privire la utilizarea în condiţii de siguranţă a aparatului şi înţeleg pericolele implicate. Copiii trebuie supravegheaţi pentru a nu se juca cu aparatul. Curăţarea şi întreţinerea de către utilizator nu trebuie realizate de către copii nesupravegheaţi.
- Pentru o protecţie suplimentară, vă sfătuim să instalaţi un dispozitiv pentru curent rezidual (RCD) în circuitul electric care alimentează baia. Acest RCD trebuie să acţioneze la o intensitate reziduală maximă specificată de 30 mA. Cereţi sfatul instalatorului.
- Nu introduceţi obiecte metalice în grilajele pentru aer, pentru a evita electrocutarea.
- Nu blocaţi niciodată grilajul pentru aer.
- Înainte de a conecta aparatul, asiguraţi-vă că tensiunea indicată pe aparat corespunde tensiunii reţelei locale.
- Nu utilizaţi aparatul pentru alt scop decât cel descris în acest manual.
- Nu utilizaţi aparatul pe păr artificial.
- Nu lăsaţi niciodată aparatul nesupravegheat când este conectat la sursa de alimentare.
- Nu utilizaţi niciodată accesorii sau componente de la alţi producători sau nerecomandate explicit de Philips. Dacă utilizaţi aceste accesorii sau componente, garanţia se anulează.
- Nu înfăşuraţi cablul de alimentare în jurul aparatului.
- Înainte de a depozita aparatul, aşteptaţi să se răcească.
- Nu trageţi de cablul de alimentare după utilizare. Întotdeauna scoateţi aparatul din priză ţinând de ştecher.

Nivel de zgomot: Lc = 82 dB [A]

Câmpuri electromagnetice (EMF)

Acest aparat Philips respectă toate standardele şi reglementările aplicabile privind expunerea la câmpuri electromagnetice.

Mediu

Acest simbol înseamnă că acest produs nu poate fi eliminat împreună cu gunoiul menajer normal (2012/19/UE). Urmează regulile din ţara ta pentru colectarea separată a produselor electrice şi electronice. Eliminarea corectă ajută la prevenirea consecinţelor negative asupra mediului şi sănătăţii umane.

2 Uscarea părului

1 Conectaţi ştecherul la o priză de alimentare.
- Pentru uscare precisă, ataşaţi concentratorul (①) la uscător (③).
- Pentru a mări volumul buclelor şi al coafurii, ataşează difuzorul (②) la uscător (③).
- Pentru a demonta accesoriul, trageţi-l de pe uscător.

2 Reglează comutatorul de temperatură (⑤) la ℓ pentru jet de aer fierbinte pentru uscare rapidă, Ⓓ pentru jet cald pentru uscarea părului scurt sau coafare sau ● pentru jet rece pentru fixarea coafurii. Apasă butonul pentru jet de aer rece ❄ (④) pentru un flux de aer rece care să-ţi fixeze coafura.

3 Reglează comutatorul pentru flux de aer (⑥) la I pentru flux de aer delicat, II pentru flux de aer puternic sau O pentru oprire.
- Pentru a activa sau dezactiva funcţia de ionizare, reglează comutatorul pentru ionizare | sau O (⑧). Funcţia oferă un plus de strălucire şi reduce aspectul creţ. Este adecvată în special pentru părul uscat şi aproape uscat.

↪ Dacă funcţia este activată, indicatorul de ionizare (⑨) se aprinde.
↪ Când este activată funcţia, se poate percepe un miros specific. Este un lucru normal şi este cauzat de ionii generaţi.

Cu difuzorul: Pentru a conferi volum la rădăcină, introduceţi vârfurile difuzorului în păr şi efectuaţi mişcări circulare.
- Pentru părul lung, răsfiraţi secţiuni de păr deasupra difuzorului sau pieptănaţi părul de sus în jos cu vârfurile.
- Pentru a fixa coafura pentru părul creţ sau ondulat, ţineţi difuzorul la o distanţă de 10-15 cm pentru a permite părului să se usuce treptat.

După utilizare:
1 Opriţi aparatul şi scoateţi ştecherul din priză.
2 Aşezaţi-l pe o suprafaţă termorezistentă până la răcire.
3 Scoateţi grilajul de admisie a aerului (⑩) de pe aparat, pentru a elimina firele de păr şi praful.
4 Curăţaţi aparatul cu o cârpă umedă.
5 Depozitaţi-l într-un loc sigur şi uscat, fără praf. De asemenea, îl puteţi suspenda de la agăţătoare (⑦).

3 Garanţie şi service

Dacă aveţi nevoie de informaţii sau întâmpinaţi probleme, vizitaţi site-ul Web Philips la adresa www.philips.com sau contactaţi centrul local de asistenţă pentru clienţi Philips (numărul de telefon îl puteţi găsi în certificatul de garanţie universal). Dacă în ţara dvs. nu există niciun centru de asistenţă pentru clienţi, contactaţi distribuitorul Philips local.

Русский

Фен

Поздравляем с покупкой, и добро пожаловать в клуб Philips! Чтобы воспользоваться всеми преимуществами поддержки Philips, зарегистрируйте устройство на веб-сайте www.philips.com/welcome.

1 Важная информация

Перед использованием прибора внимательно ознакомьтесь с руководством пользователя и сохраните его для дальнейшего использования в качестве справочного материала.

- ВНИМАНИЕ! Не используйте прибор вблизи воды.
- Выньте вилку шнура питания прибора из розетки электросети после использования прибора в ванной комнате. Близость воды представляет риск, даже если прибор выключен.
- ВНИМАНИЕ! Не используйте прибор в ванной, душе, бассейне или других помещениях с повышенной влажностью.
- После завершения работы отключите прибор от розетки электросети.
- Прибор автоматически отключается при перегреве. Выключите прибор и дайте ему остыть в течение нескольких минут. Перед повторным включением прибора убедитесь, что решетка не засорена пылью, волосами и т.п.
- В случае повреждения сетевого шнура его необходимо заменить. Чтобы обеспечить безопасную эксплуатацию прибора, заменяйте шнур только в авторизованном сервисном центре Philips или в сервисном центре с персоналом высокой квалификации.
- Дети старше 8 лет и лица с ограниченными возможностями сенсорной системы или ограниченными умственными или физическими способностями, а также лица с недостаточным опытом и знаниями могут пользоваться этим прибором под присмотром или после получения инструкций о безопасном использовании прибора и потенциальных опасностях. Не позволяйте детям играть с прибором. Дети могут осуществлять очистку и уход за прибором только под присмотром взрослых.
- Для обеспечения дополнительной защиты рекомендуется установить ограничитель остаточного тока (RCD), предназначенный для электропитания ванной комнаты. Номинальный остаточный рабочий ток не должен превышать 30 мА. Посоветуйтесь с электриком, выполняющим электромонтаж.
- Во избежание поражения электрическим током не просовывайте металлические предметы через вентиляционную решетку прибора.
- Никогда не блокируйте вентиляционные решетки.
- Перед подключением прибора убедитесь, что указанное на нем напряжение соответствует напряжению местной электросети.
- Не используйте прибор для целей, отличных от описанных в данном руководстве.
- Не используйте прибор для искусственных волос.
- Не оставляйте включенный в сеть прибор без присмотра.
- Запрещается пользоваться какими-либо аксессуарами или деталями других производителей, не имеющих специальной рекомендации Philips. При использовании таких аксессуаров и деталей гарантийные обязательства теряют силу.
- Не обматывайте сетевой шнур вокруг прибора.
- Прежде чем убрать прибор, дайте ему остыть.
- Не тяните на себя шнур питания после использования. Держитесь только за вилку при отключении прибора от сети.

Уровень шума: Lc = 82 дБ [A]

Электромагнитные поля (ЭМП)

Этот прибор Philips соответствует всем применимым стандартам и нормам по воздействию электромагнитных полей.

Защита окружающей среды

Этот символ означает, что продукт не может быть утилизирован вместе с бытовыми отходами (2012/19/EC). Выполняйте раздельную утилизацию электрических и электронных изделий в соответствии с правилами, принятыми в вашей стране. Правильная утилизация поможет предотвратить негативное воздействие на окружающую среду и здоровье человека.

2 Сушка волос

1 Вставьте вилку в розетку электросети.
- Для направленной сушки установите насадку-концентратор (①) на фен (③).
- Для придания объема вьющимся волосам и формирования упругих локонов установите диффузор (②) на фен (③).
- Чтобы снять насадку, потяните ее с прибора.

2 Установите переключатель температуры (⑤) в положение ℓ, если необходимо включить режим сильного горячего воздушного потока для быстрой сушки, в положение Ⓓ, если необходим теплый воздушный поток для сушки коротких волос или укладки, либо выберите положение ●, если необходим холодный воздушный поток для фиксации укладки. Нажмите кнопку холодного обдува ❄ (④), чтобы закрепить укладку с помощью потока холодного воздуха.

3 Установите переключатель интенсивности воздушного потока (⑥) в положение I, чтобы включить мягкий воздушный поток, в положение II, чтобы включить сильный воздушный поток, или в положение O, чтобы выключить прибор.
- Чтобы включить или отключить функцию ионизации, установите переключатель в положение | или O (⑧). Данная функция усиливает блеск и предотвращает спутывание волос. Особенно подходит для использования на сухих и слегка влажных волосах.

↪ Если функция включена, загорится индикатор ионного кондиционирования (⑨).
↪ Во время ионизации может появиться специфический запах. Он вызван образованием ионов.

При наличии диффузора: для придания прическе объема у корней необходимо погрузить пальчики диффузора в волосы и совершать ими круговые движения.
- Для придания объема длинным волосам следует расправить пряди на диффузоре или расчесывать волосы при помощи пальчиков диффузора.
- При укладке кудрявых или волнистых волос держите диффузор на расстоянии 10-15 см от головы, чтобы волосы высыхали постепенно.

После завершения работы:
1 Выключите прибор и отключите его от электросети.
2 Положите прибор на термостойкую поверхность для остывания.
3 Снимите с прибора вентиляционную решетку (⑩) для очистки от волос и пыли.
4 Очистите прибор влажной тканью.
5 Храните прибор в безопасном и сухом месте, защищенном от пыли. Можно также подвесить прибор за специальную петельку (⑦).

3 Гарантия и обслуживание

При возникновении проблемы, при необходимости получения сервисного обслуживания или информации зайдите на веб-сайт компании Philips www.philips.com или обратитесь в Центр поддержки покупателей в Вашей стране (номер телефона центра указан на гарантийном талоне). Если в вашей стране нет центра поддержки потребителей Philips, обратитесь по месту приобретения изделия.

Для бытовых нужд

Изготовитель: "Филипс Консьюмер Лайфстайл Б.В.", Туссендиепен 4, 9206 АД, Драхтен, Нидерланды.

Импортер на территорию России и Таможенного Союза: ООО «Филипс», Россия, Москва, ул. Сергея Макеева, 13, тел. +7 495 961 1111

Импортер на территорию России и Таможенного Союза принимает претензии потребителей в случаях, предусмотренных Законом РФ «О защите прав потребителей» 07.02.1992 N 2300-1», в отношении товара, приобретенного на территории Российской Федерации

Model: BHD282

Input rating: 220-240V~ 50-60 Hz 1930-2300 W

Class II appliance

Slovensky

Blahoželáme vám ku kúpe a vítame vás medzi zákazníkmi spoločnosti Philips. Ak chcete naplno využívať podporu, ktorú spoločnosť Philips ponúka, zaregistrujte svoj výrobok na webovej stránke www.philips.com/welcome.

1 Dôležité informácie

Pred použitím zariadenia si pozorne prečítajte tento návod na použitie a ponechajte si ho pre prípad potreby v budúcnosti.

- VAROVANIE: Nepoužívajte zariadenie v blízkosti vody.
- Ak zariadenie používate v kúpeľni, hneď po použití ho odpojte zo siete, pretože voda v jeho blízkosti predstavuje nebezpečenstvo, aj keď je zariadenie vypnuté.
- VAROVANIE: Toto zariadenie nepoužívajte v blízkosti vaní, spŕch, umývadiel ani iných nádob obsahujúcich vodu.
- Po použití vždy odpojte zariadenie zo siete.
- Ak sa zariadenie prehreje, automaticky sa vypne. Odpojte zariadenie zo siete a nechajte ho niekoľko minút vychladnúť. Pred opätovným zapnutím zariadenia skontrolujte, či nie sú mriežky upchaté chuchvalcami prachu, vlasmi a pod.
- V prípade poškodenia elektrického kábla je potrebné si ho dať vymeniť v spoločnosti Philips, servisnom stredisku spoločnosti Philips alebo u podobne kvalifikovaných osôb, aby sa predišlo možným rizikám.
- Toto zariadenie môžu používať deti od 8 rokov a osoby, ktoré majú obmedzené telesné, zmyslové alebo mentálne schopnosti alebo nemajú dostatok skúseností a znalostí, pokiaľ sú pod dozorom alebo im bolo vysvetlené bezpečné používanie tohto zariadenia a za predpokladu, že rozumejú príslušným rizikám. Deti musia byť pod dozorom, aby sa nehrali so zariadením. Deti bez dozoru nesmú čistiť ani vykonávať údržbu tohto zariadenia.
- Ak chcete zabezpečiť zvýšenú ochranu, odporúčame vám namontovať do elektrického obvodu, ktorý privádza elektrickú energiu do kúpeľne, zariadenie zvyškového prúdu (RCD). Toto zariadenie RCD nesmie mať nominálny zostatkový prevádzkový prúd vyšší ako 30 mA. Požiadajte o radu inštalatéra.
- Do mriežok na vstup a výstup vzduchu nezasúvajte kovové objekty. Predídete tak zásahu elektrickým prúdom.
- Nikdy neblokujte mriežku na vstup vzduchu.
- Pred pripojením zariadenia sa presvedčte, či napätie udávané na zariadení zodpovedá napätiu v miestnej elektrickej sieti.
- Zariadenie nepoužívajte na iné účely, ako tie, ktoré sú opísané v tomto návode na použitie.
- Zariadenie nepoužívajte na úpravu umelých vlasov.
- Keď je zariadenia pripojené k elektrickej sieti, nikdy ho nenechávajte bez dozoru.
- Nikdy nepoužívajte príslušenstvo ani súčiastky od iných výrobcov ani príslušenstvo, ktoré spoločnosť Philips výslovne neodporučila. Ak takéto príslušenstvo alebo súčiastky použijete, záruka stráca platnosť.
- Sieťový kábel nenavíjajte okolo zariadenia.
- Predtým, ako zariadenie odložíte, nechajte ho vychladnúť.
- Po použití neťahajte za napájací kábel. Zariadenie vždy odpojte od siete uchopením a potiahnutím za zástrčku.

Deklarovaná hodnota emisie hluku je 82 dB(A), čo predstavuje hladinu A akustického výkonu vzhľadom na referenčný akustický výkon 1 pW.

Elektromagnetické polia (EMF)

Tento spotrebič značky Philips vyhovuje všetkým príslušným normám a smerniciam týkajúcim sa vystavenia elektromagnetickým poliam.

Životné prostredie

Tento symbol znamená, že tento výrobok sa nesmie likvidovať s bežným komunálnym odpadom (smernica 2012/19/EÚ). Postupujte podľa predpisov platných vo vašej krajine pre separovaný zber elektrických a elektronických výrobkov. Správna likvidácia pomáha zabrániť negatívnym dopadom na životné prostredie a ľudské zdravie.

2 Sušenie vlasov

1 Pripojte zástrčku do sieťovej zásuvky.
- Ak chcete, aby bolo sušenie ešte presnejšie, pripojte na sušič (③) koncentrátor (①).
- Ak chcete zväčšiť objem kučier a dodať účesu pružnosť, pripojte k sušiču vlasov (③) difuzér (②).
- Ak chcete nástavec odpojiť, potiahnutím ho oddeľte od sušiča.

2 Nastavením prepínača teploty (⑤) na stupeň ℓ spustíte prúd horúceho vzduchu na rýchle sušenie. Nastavením stupňa Ⓓ spustíte prúd teplého prúdu vzduchu na sušenie krátkych vlasov alebo tvarovanie účesu. Pri nastavení stupňa ● spustíte prúd studeného vzduchu na zafixovanie účesu. Stlačením tlačidla dávky studeného vzduchu ❄ (④) zapnete prúd studeného vzduchu, ktorý zafixuje váš účes.

3 Nastavením prepínača prúdu vzduchu (⑥) na stupeň I spustíte jemný prúd vzduchu. Nastavením na stupeň II zapnete silný prúd vzduchu a nastavením na stupeň O zariadenie vypnete.
- Ak chcete zapnúť alebo vypnúť funkciu vytvárania iónov, prepnite posuvný vypínač vytvárania iónov do polohy | alebo O (⑧). Funkcia dodáva vlasom vyšší lesk a znižuje ich pochlpenie. Je vhodná predovšetkým pre suché a mierne vlhké vlasy.

↪ Ak je funkcia zapnutá, rozsvieti sa indikátor generátora iónov (⑨).
↪ Keď je funkcia zapnutá, môžete cítiť zvláštnu vôňu. Spôsobujú ju vzniknuté ióny a je prirodzenou súčasťou ich tvorby.

Použitie difuzéra: Ak chcete zväčšiť objem pri korienkoch, vložte hroty do vlasov a robte krúživé pohyby.
- Ak upravujete dlhé vlasy, rozprestrite pramene vlasov po povrchu difuzéra alebo prečesávajte vlasy pomocou hrotov difuzéra zhora nadol.
- Ak chcete zafixovať kučeravý alebo vlnitý účes, držte difuzér vo vzdialenosti 10 – 15 cm a vlasy sušte postupne.

Po použití:
1 Vypnite zariadenie a odpojte ho zo siete.
2 Umiestnite ju na teplovzdorný podklad a počkajte, kým vychladne.
3 Zložte mriežku na nasávanie vzduchu (⑩) zo zariadenia a odstráňte vlasy a prach.
4 Zariadenie očistite navlhčenou tkaninou.
5 Zariadenie skladujte na bezpečnom, suchom a bezprašnom mieste. Môžete ho tiež zavesiť za očko na zavesenie (⑦).

3 Záruka a servis

Ak potrebujete informácie alebo ak sa vyskytne problém, navštívte webovú lokalitu spoločnosti Philips na adrese www.philips.com alebo kontaktujte Stredisko starostlivosti o zákazníkov spoločnosti Philips vo vašej krajine (telefónne číslo na toto stredisko nájdete v medzinárodnom záručnom liste). Ak sa vo vašej krajine toto stredisko nenachádza, obráťte sa na miestneho predajcu výrobkov Philips.

Slovenščina

Čestitamo vam za nakup in dobrodošli pri Philipsu! Da bi izkoristili vse prednosti Philipsove podpore, izdelek registrirajte na www.philips.com/welcome.

1 Pomembno

Pred uporabo aparata natančno preberite ta uporabniški priročnik in ga shranite za poznejšo uporabo.

- OPOZORILO: Aparata ne uporabljajte v bližini vode.
- Ko aparat uporabljate v kopalnici, ga po uporabi vedno izključite iz omrežja, ker neposredna bližina vode predstavlja nevarnost, četudi je aparat izklopljen.
- OPOZORILO: Aparata ne uporabljajte v bližini kadi, tušev, umivalnikov ali drugih posod z vodo.
- Po uporabi aparat vedno izklopite iz omrežne vtičnice.
- Če se aparat pregreje, se samodejno izklopi. Izključite aparat iz električnega omrežja in pustite, da se ohladi. Pred ponovnim vklopom aparata preverite, da zračne mreže niso zamašene s puhom, lasmi itd.
- Poškodovani omrežni kabel sme zamenjati le podjetje Philips, Philipsov pooblaščeni servis ali ustrezno usposobljeno osebje.
- Ta aparat lahko uporabljajo otroci od 8. leta starosti naprej in osebe z zmanjšanimi fizičnimi ali psihičnimi sposobnostmi ali s pomanjkljivimi izkušnjami in znanjem, če so prejele navodila glede varne uporabe aparata ali jih pri uporabi nadzoruje odgovorna oseba, ki jih opozori na morebitne nevarnosti. Otroci se ne smejo igrati z aparatom. Otroci aparata ne smejo čistiti in vzdrževati brez nadzora.
- Za dodatno zaščito vam svetujemo vgradnjo varnostnega tokovnega stikala (FID) v električni tokokrog kopalnice. Izklopni tok varnostnega tokokroga ne sme presegati 30 mA. Za nasvet se obrnite na električarja.
- V zračno mrežo ne vstavljajte kovinskih predmetov, da ne povzročite električnega šoka.
- Ne blokirajte zračnih mrež.
- Preden aparat priključite, preverite, ali na aparatu označena napetost ustreza napetosti lokalnega električnega omrežja.
- Aparat uporabljajte izključno v namene, ki so opisani v tem priročniku.
- Aparata ne uporabljajte na umetnih laseh.
- Ko je aparat priključen na napajanje, ga ne puščajte brez nadzora.
- Ne uporabljajte nastavkov ali delov drugih proizvajalcev, ki jih Philips izrecno ne priporoča. Uporaba takšnih nastavkov razveljavi garancijo.
- Omrežnega kabla ne navijajte okoli aparata.
- Preden aparat shranite, počakajte, da se ohladi.
- Po uporabi ne vlecite za napajalni kabel. Aparat iz električnega omrežja vedno izključite tako, da primete vtič.

Raven hrupa: Lc = 82 dB [A]

Elektromagnetna polja (EMF)

Ta Philipsov aparat ustreza vsem veljavnim standardom in predpisom glede izpostavljenosti elektromagnetnim poljem.

Okolje

Ta simbol pomeni, da izdelka ne smete odlagati skupaj z običajnimi gospodinjskimi odpadki (2012/19/EU). Upoštevajte državne predpise za ločeno zbiranje električnih in elektronskih izdelkov. S pravilnim odlaganjem pripomorete k preprečevanju negativnih vplivov na okolje in zdravje ljudi.

2 Sušenje las

1 Vtikač priključite na omrežno vtičnico.
- Za natančno sušenje pritrdite koncentrator (①) na sušilnik (③).
- Za povečanje volumna za kodre in razkošno pričesko pritrdite razpršilnik (②) na sušilnik (③).
- Nastavek odstranite tako, da ga snamete s sušilnika.

2 Stikalo za temperaturo (⑤) premaknite v položaj ℓ za vroč zračni tok za hitro sušenje, v položaj Ⓓ za topel zračni tok za sušenje in oblikovanje kratkih las ali v položaj ● za hladen zračni tok za utrditev pričeske. Za utrditev pričeske s hladnim zračnim tokom pritisnite gumb za hladen zračni tok ❄ (④).

3 Stikalo za zračni tok (⑥) premaknite v položaj I za nežen zračni tok, v položaj II za močan zračni tok ali v položaj O za izklop.
- Za vklop ali izklop ionske funkcije premaknite drsno stikalo za ionizator v položaj | ali O (⑧). Funkcija lasem dodaja blesk in zmanjšuje nakodranost. Primerna je predvsem za suhe in skoraj suhe lase.

↪ Če je vklopljena, začne svetiti indikator ionske funkcije (⑨).
↪ Če je funkcija vklopljena, boste morda zaznali poseben vonj. To je običajen pojav, do katerega pride zaradi nastajanja ionov.

Z razpršilnikom: če želite dodati več volumna pri lasišču, v lase vstavite zobce in sušilnik premikajte s krožnimi gibi.
- Če imate dolge lase, razporedite pramene las na vrhu razpršilnika ali jih z zobci češite navzdol.
- Za oblikovanje valovitih ali kodrastih las držite razpršilnik na razdalji od 10 do 15 cm in jih sušite postopoma.

Po uporabi:
1 Aparat izklopite in izključite.
2 Položite ga na površino, ki je odporna na vročino, da se ohladi.
3 Z aparata odstranite zračno mrežo (⑩), da odstranite lase in prah.
4 Aparat očistite z vlažno krpo.
5 Aparat hranite na varnem in suhem mestu, kjer ni prahu. Lahko ga tudi obesite za obešalno zanko (⑦).

3 Garancija in servis

Za informacije ali v primeru težav obiščite Philipsovo spletno stran na naslovu www.philips.com oziroma se obrnite na Philipsov center za pomoč uporabnikom v svoji državi (telefonsko številko najdete v mednarodnem garancijskem listu). Če v vaši državi takšnega centra ni, se obrnite na lokalnega Philipsovega prodajalca.

Srpski

Čestitamo na kupovini i dobro došli u Philips! Da biste najbolje iskoristili podršku koju nudi kompanija Philips, registrujte svoj proizvod na: www.philips.com/welcome.

1 Važno

Pre upotrebe aparata pažljivo pročitajte ovo uputstvo i sačuvajte ga za buduću upotrebu.

- UPOZORENJE: Nemojte da koristite ovaj aparat u blizini vode.
- Ako koristite aparat u kupatilu, isključite ga iz struje nakon upotrebe jer blizina vode predstavlja rizik, čak i kad je aparat isključen.
- UPOZORENJE: Nemojte da koristite ovaj aparat u blizini kade, tuš kabine, umivaonika ili drugih posuda sa vodom.
- Aparat posle upotrebe uvek isključite iz napajanja.
- Ako se aparat pregreje, automatski će se isključiti. Isključite aparat iz struje i ostavite ga da se hladi nekoliko minuta. Pre nego što ponovo uključite aparat proverite da rešetka nije blokirana prašinom, kosom itd.
- Ako je glavni kabl oštećen, on uvek mora biti zamenjen od strane kompanije Philips, ovlašćenog Philips servisa ili na sličan način kvalifikovanih osoba, kako bi se izbegao rizik.
- Ovaj aparat mogu da koriste deca starija od 8 godina i osobe sa smanjenim fizičkim, senzornim ili mentalnim sposobnostima, ili nedostatkom iskustva i znanja, pod uslovom da su pod nadzorom ili da su dobili uputstva za bezbednu upotrebu aparata i da razumeju moguće opasnosti. Deca bi trebalo da budu pod nadzorom da se ne bi igrala aparatom. Deca ne bi trebalo da čiste aparat niti da ga održavaju bez nadzora.
- U cilju dodatne zaštite preporučujemo vam ugradnju automatskog osigurača na strujno kolo kupatila. Ovaj osigurač ne sme da ima radnu struju višu od 30 mA. Za savet se obratite stručnom licu.
- Da biste izbegli strujni udar, nemojte da stavljate metalne predmete u rešetku za propuštanje vazduha.
- Nikada nemojte da blokirate rešetke za propuštanje vazduha.
- Pre nego što povežete aparat uverite se da oznaka voltaže na aparatu odgovara voltaži u lokalnoj mreži.
- Aparat koristite isključivo u svrhu opisanu u ovim uputstvima.
- Nemojte da koristite aparat na umetnoj kosi.
- Kada je aparat povezan na napajanje, nikada ga nemojte ostavljati bez nadzora.
- Nikada nemojte da koristite dodatke niti delove drugih proizvođača koje kompanija Philips nije izričito preporučila. U slučaju upotrebe takvih dodataka ili delova, garancija prestaje da važi.
- Nemojte da namotavate kabl za napajanje oko aparata.
- Pre odlaganja sačekajte da se aparat ohladi.
- Nakon korišćenja nemojte vući kabl za napajanje. Prilikom isključivanja aparata iz električne mreže uvek vucite utikač.

Nivo buke: Lc = 82 dB [A]

Elektromagnetna polja (EMF)

Ovaj Philips aparat usklađen je sa svim primenjivim standardima i propisima u vezi sa elektromagnetnim poljima.

Čovekova okolina

Ovaj simbol ukazuje na to da ovaj proizvod ne sme da se odlaže sa običnim kućnim otpadom (2012/19/EU). Pratite propise svoje zemlje za zasebno prikupljanje otpadnih električnih i elektronskih proizvoda. Pravilno odlaganje doprinosi sprečavanju negativnih posledica po životnu sredinu i zdravlje ljudi.

2 Sušenje kose

1 Utikač aparata priključite u utičnicu.
- Za precizno sušenje pričvrstite usmerivač (①) na fen (③).
- Za povećanje volumena kovrdža i lepršavi stil pričvrstite dodatak za volumen (②) na fen (③).
- Da biste skinuli dodatak, povucite ga sa fena.

2 Podesite prekidač za temperaturu (⑤) na ℓ za mlaz vrućeg vazduha i brzo sušenje, Ⓓ za mlaz toplog vazduha za sušenje kratke kose i friziranje ili ● za mlaz hladnog vazduha za učvršćivanje frizure. Pritisnite dugme za hladan mlaz vazduha ❄ (④) da biste dobili protok hladnog vazduha za učvršćivanje frizure.

3 Podesite prekidač za protok vazduha (⑥) na I za slab mlaz vazduha, II za jak mlaz vazduha ili O za isključivanje.
- Za uključivanje ili isključivanje funkcije jonizacije podesite klizni prekidač na | ili O (⑧). Ova funkcija omogućava dodatni sjaj i smanjuje statički elektricitet. Naročito je pogodna za suvu i gotovo suvu kosu.

↪ Ako je funkcija uključena, uključiće se indikator za jonizaciju (⑨).
↪ Nakon uključivanja funkcije može da dođe do pojave posebnog mirisa. To je normalno, a uzrok predstavljaju joni koji se generišu.

Sa dodatkom za volumen: Za dodavanje volumena pri korenu umetnite igle dodatka u kosu i pravite kružne pokrete.
- Kod dugačke kose, podelite kosu u pramenove na vrhu dodatka za volumen ili očešljajte kosu prema dole sa iglama.
- Da biste učvrstili kovrdžavu ili kosu sa talasima, držite dodatak za volumen na rastojanju od 10-15 cm da se postepeno osuši.

Nakon upotrebe:
1 Isključite aparat i izvucite kabl iz struje.
2 Postavite ga na površinu koja je otporna na toplotu dok se ne ohladi.
3 Skinite usisnu rešetku za vazduh (⑩) sa aparata da biste uklonili dlake i prašinu.
4 Očistite aparat vlažnom krpom.
5 Odložite aparat na suvo i bezbedno mesto, bez prašine. Za odlaganje možete da upotrebite i petlju za kačenje (⑦).

3 Garancija i servis

Ukoliko su vam potrebne informacije ili imate problem, posetite Web stranicu kompanije Philips na adresi www.philips.com ili se obratite centru za korisničku podršku kompanije Philips u svojoj zemlji (broj telefona ćete pronaći na međunarodnom garantnom listu). Ako u vašoj zemlji ne postoji centar za korisničku podršku, obratite se lokalnom distributeru Philips proizvoda.

Українська

Вітаємо вас із покупкою та ласкаво просимо до клубу Philips! Щоб у повній мірі скористатися підтримкою, яку пропонує компанія Philips, зареєструйте свій виріб на веб-сайті www.philips.com/welcome.

1 Важливо

Перед тим як використовувати пристрій, уважно прочитайте цей посібник користувача і зберігайте його для майбутньої довідки.

- ПОПЕРЕДЖЕННЯ. Не використовуйте цей пристрій біля води.
- У разі використання пристрою у ванній кімнаті витягуйте шнур із розетки після використання, оскільки перебування пристрою біля води становить ризик, навіть якщо пристрій вимкнено.
- ПОПЕРЕДЖЕННЯ! Не використовуйте цей пристрій біля ванн, душів, басейнів або інших ємностей із водою.
- Після використання завжди від'єднуйте пристрій від мережі.
- Якщо пристрій перегріється, він вимкнеться автоматично. Від'єднайте пристрій від мережі і дайте йому охолонути кілька хвилин. Перед тим, як знову увімкнути пристрій, перевірте, чи решітку не заблоковано пухом, волоссям тощо.
- Якщо шнур живлення пошкоджено, для уникнення небезпеки його необхідно замінити, звернувшись до сервісного центру, уповноваженого Philips, або фахівців із належною кваліфікацією.
- Цим пристроєм можуть користуватися діти віком від 8 років або більше чи особи із послабленими фізичними відчуттями або розумовими здібностями, чи без належного досвіду та знань, за умови, що користування відбувається під наглядом, їм було проведено інструктаж щодо безпечного користування пристроєм та їх було повідомлено про можливі ризики. Дорослі повинні стежити, щоб діти не бавилися пристроєм. Не дозволяйте дітям виконувати чищення та догляд без нагляду дорослих.
- Для додаткового захисту рекомендується використовувати пристрій залишкового струму (RCD) в електромережі ванної кімнати. Номінальний залишковий струм пристрою залишкового струму (RCD) не повинен перевищувати 30 мА. Рекомендації щодо використання цього виробу можна одержати в спеціаліста.
- Не вставляйте металеві предмети у решітку для повітря, це може призвести до ураження електричним струмом.
- Ніколи не закривайте отвори для повітря.
- Перед тим як під'єднувати пристрій до електромережі, перевірте, чи збігається напруга, вказана на ньому, із напругою у мережі.
- Не використовуйте пристрій для інших цілей, не описаних у цьому посібнику.
- Не використовуйте пристрій на штучному волоссі.
- Ніколи не залишайте під'єднаний пристрій без нагляду.
- Не використовуйте приладдя чи деталі інших виробників, за винятком тих, які рекомендує компанія Philips. Використання такого приладдя чи деталей призведе до втрати гарантії.
- Не накручуйте шнур живлення на пристрій.
- Перед тим як відкласти пристрій на зберігання, дайте йому охолонути.
- Не тягніть за кабель живлення після використання. Завжди від'єднуйте пристрій від мережі, тримаючи за штекер.

Рівень шуму: Lc = 82 дБ [A]

Електромагнітні поля (ЕМП)

Цей пристрій Philips відповідає усім чинним стандартам та правовим нормам, що стосуються впливу електромагнітних полів.

Навколишнє середовище

Цей символ означає, що цей виріб не підлягає утилізації зі звичайними побутовими відходами (2012/19/EU). Дотримуйтесь місцевих правил розділеного збору електричних та електронних пристроїв. Належна утилізація допоможе запобігти негативному впливу на навколишнє середовище та здоров'я людей.

2 Висушування волосся

1 Вставте вилку у розетку.
- Для точного висушування встановіть концентратор (①) на фен (③).
- Для збільшення об'єму завитків та створення пружних кучерів встановіть дифузор (②) на фен (③).
- Для від'єднання насадки просто стягніть її з пристрою.

2 Встановіть перемикач температури (⑤) у положення ℓ для гарячого струменя та швидкого висушування, Ⓓ для теплого струменя для висушування короткого волосся і моделювання або у положення ● для холодного струменя і фіксації зачіски. Щоб зафіксувати зачіску холодним струменем повітря, натисніть кнопку холодного струменя ❄ (④).

3 Встановіть перемикач струменя повітря (⑥) у положення I для слабкого струменя, II для потужного струменя або O для вимкнення.
- Щоб увімкнути або вимкнути функцію генерації іонів, встановіть перемикач іонного кондиціонування у положення | або O (⑧). Ця функція надає волоссю додаткового блиску і зменшує скуйовдження. Вона особливо підходить для висушування сухого та майже сухого волосся.

↪ Якщо функцію увімкнено, засвітиться індикатор генерації іонів (⑨).
↪ Якщо функцію увімкнено, можна почути особливий запах. Це нормальне явище, яке виникає внаслідок генерації іонів.

З дифузором: Щоб надати зачісці об'єму від коренів волосся, ведіть зубцями дифузора по волоссі, роблячи обертові рухи.
- Під час висушування довгого волосся розкладіть пасма волосся на верхню частину дифузора або розчешіть його донизу зубцями дифузора.
- Під час висушування кучерявого або хвилястого волосся тримайте дифузор на відстані 10-15 см і висушуйте його поступово.

Після використання:
1 Вимкніть пристрій і від'єднайте його від мережі.
2 Поставте пристрій на жаростійку поверхню і дайте йому охолонути.
3 Зніміть решітку забору повітря (⑩) з пристрою і почистіть пристрій від волосся та пилу.
4 Почистіть пристрій вологою ганчіркою.
5 Зберігайте пристрій у безпечному, сухому та незапиленому місці. Пристрій можна також зберігати, підвісивши його на гачок за петлю (⑦).

3 Гарантія та обслуговування

Якщо Вам необхідна інформація або у Вас виникла проблема, відвідайте веб-сторінку компанії Philips www.philips.com, або зверніться до Центру обслуговування клієнтів компанії Philips у Вашій країні (телефон можна знайти на гарантійному талоні). Якщо у Вашій країні немає Центру обслуговування клієнтів, зверніться до місцевого дилера Philips.

Компанія Philips встановлює строк служби на даний виріб – не менше 2 років

Служба підтримки споживачів

тел.: 0-800-500-697

(дзвінки зі стаціонарних телефонів на території України безкоштовні)

для більш детальної інформації завітайте на www.philips.ua