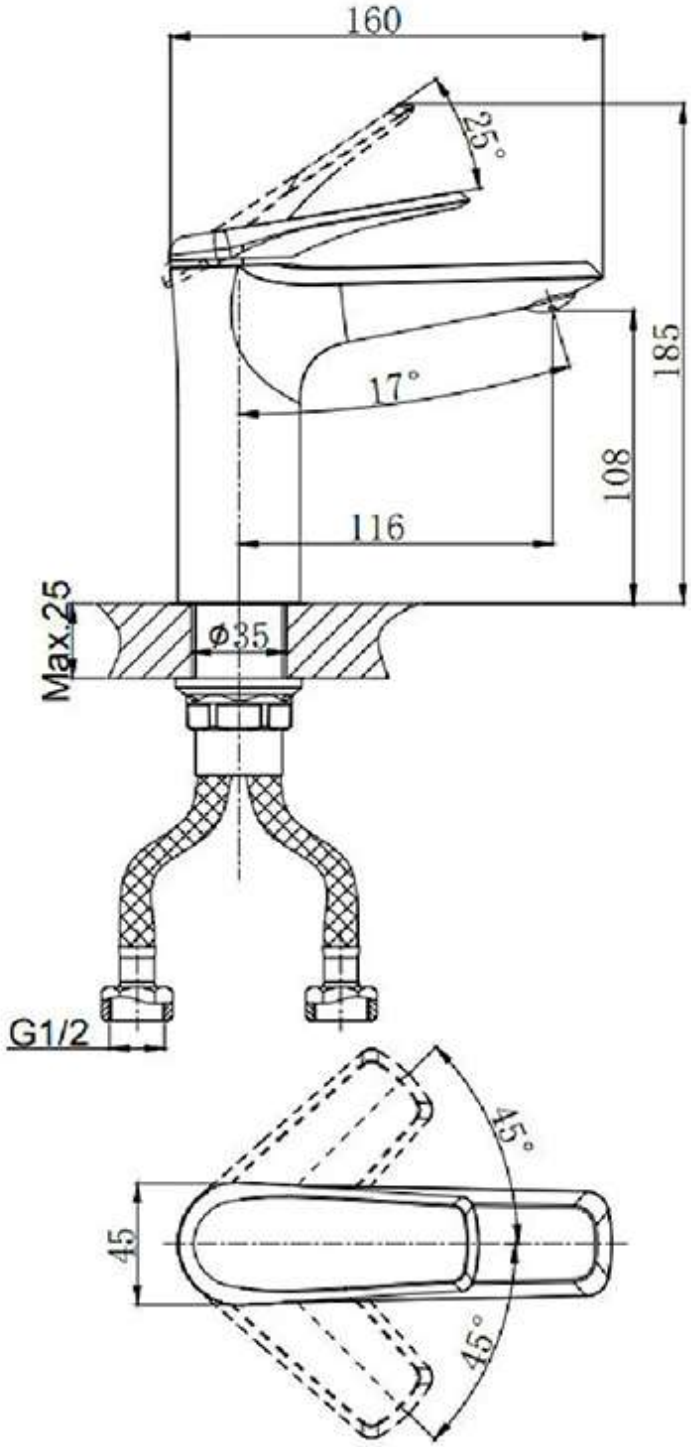


NE1735-12ant